CHNT

正泰电器

H 系列

产品选型手册

扬帆双碳新蓝海　开拓数智新未来

Open a New Blue Ocean for Dual Carbon Goals, Create a New Future for Digital Technology

今日正泰
CHINT Today

1405 亿元
总资产
Annual Total Assets
USD 20.84 Billion

1237 亿元
销售收入
Annual Revenue
USD 18.34 Billion

16%
销售收入同比增长
Annual Revenue Growth
Rate on a YOY Basis

100+ 亿元
利税总额
Annual Pre-tax Profits
USD 1.5 Billion

45,000+
全球员工
Employees
Worldwide

500,000+
产业链带动就业
Creating Jobs in the
Industrial Chains

140+
遍及国家及地区
Covering Countries and
Regions

2023.11.01
相关数据统计截止时间：
Updated on

发展历程
Development History

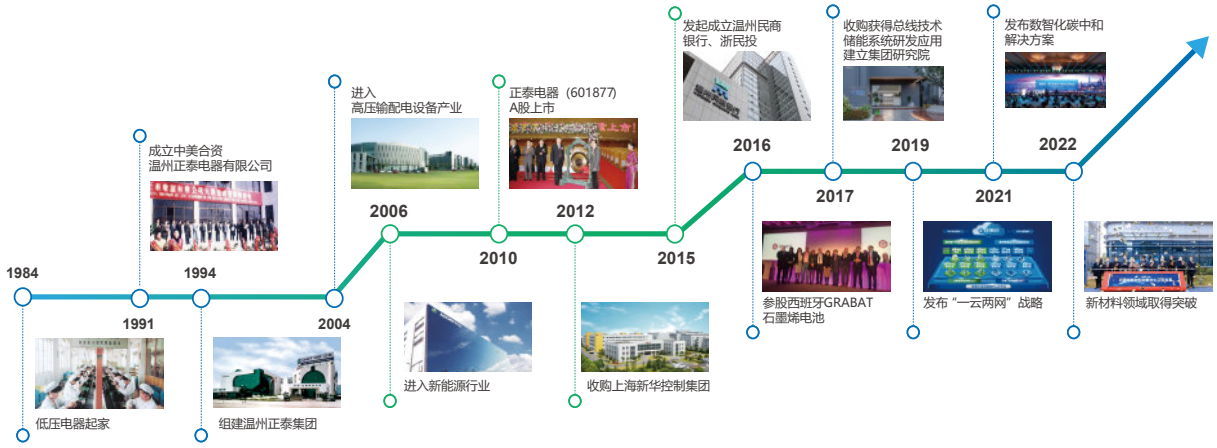

坚守实业，整合发展 1984–2005	绿色能源，智能制造 2006–2015	构建平台，赋能创新 2016–至今

扬帆双碳新蓝海　开拓数智新未来

Open a New Blue Ocean for Dual Carbon Goals, Create a New Future for Digital Technology

新时代、新机遇，正泰构筑“3+2”产业发展新动能

New Era, New Opportunities, CHINT Build a New Momentum for the Development of the "3+2" Industry

正泰积极抢抓机遇，持续聚焦绿色能源、智能电气、智慧低碳产业等核心业务，培育科创孵化产业，以全功能海外平台赋能全球市场，为全球用户提供清洁能源与智能电气全场景解决方案，携手推动高效和可持续发展。

CHINT actively seized opportunities, continued to focus on core businesses such as green energy, smart electrical, and smart low-carbon industries, fostered science and innovation incubation industries, and empowered the global market with a full-featured overseas platform.To provide global users with clean energy and smart electric full-scene solutions, together to promote efficient and sustainable development.

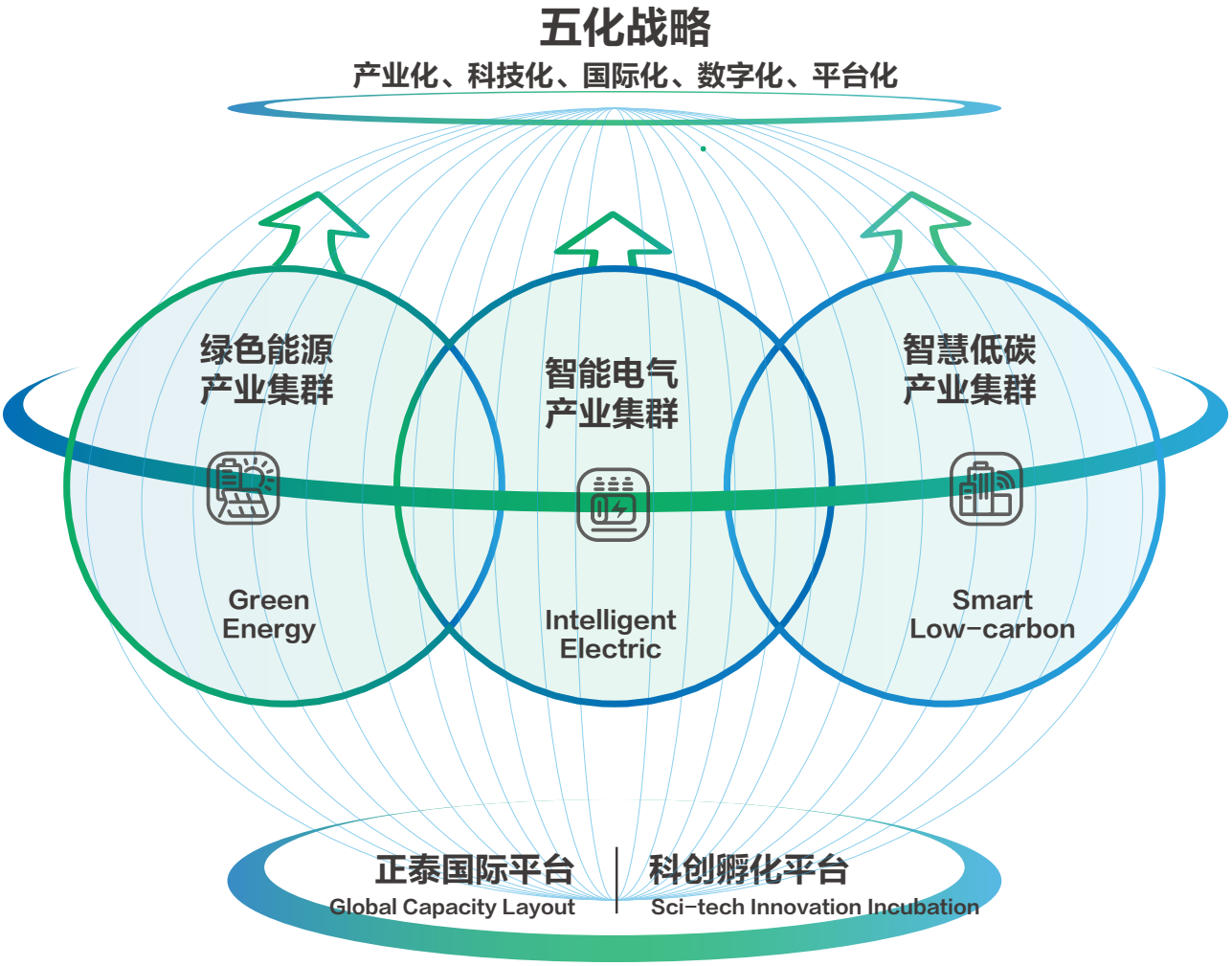

扬帆双碳新蓝海　开拓数智新未来

Open a New Blue Ocean for Dual Carbon Goals, Create a New Future for Digital Technology

植根中国 服务全球

Based In China, Providing Services Worldwide

4 全球研发中心：北美、欧洲、亚太、北非
National R&D Centers: North America, Europe, Asia-Pacific, North Africa

6 国际营销区域：亚太区、西亚非洲区、欧洲区、拉丁美洲区、北美洲区、中国区
International Marketing Territories: Asia Pacific, Western Asia and Africa, Europe, Latin America,

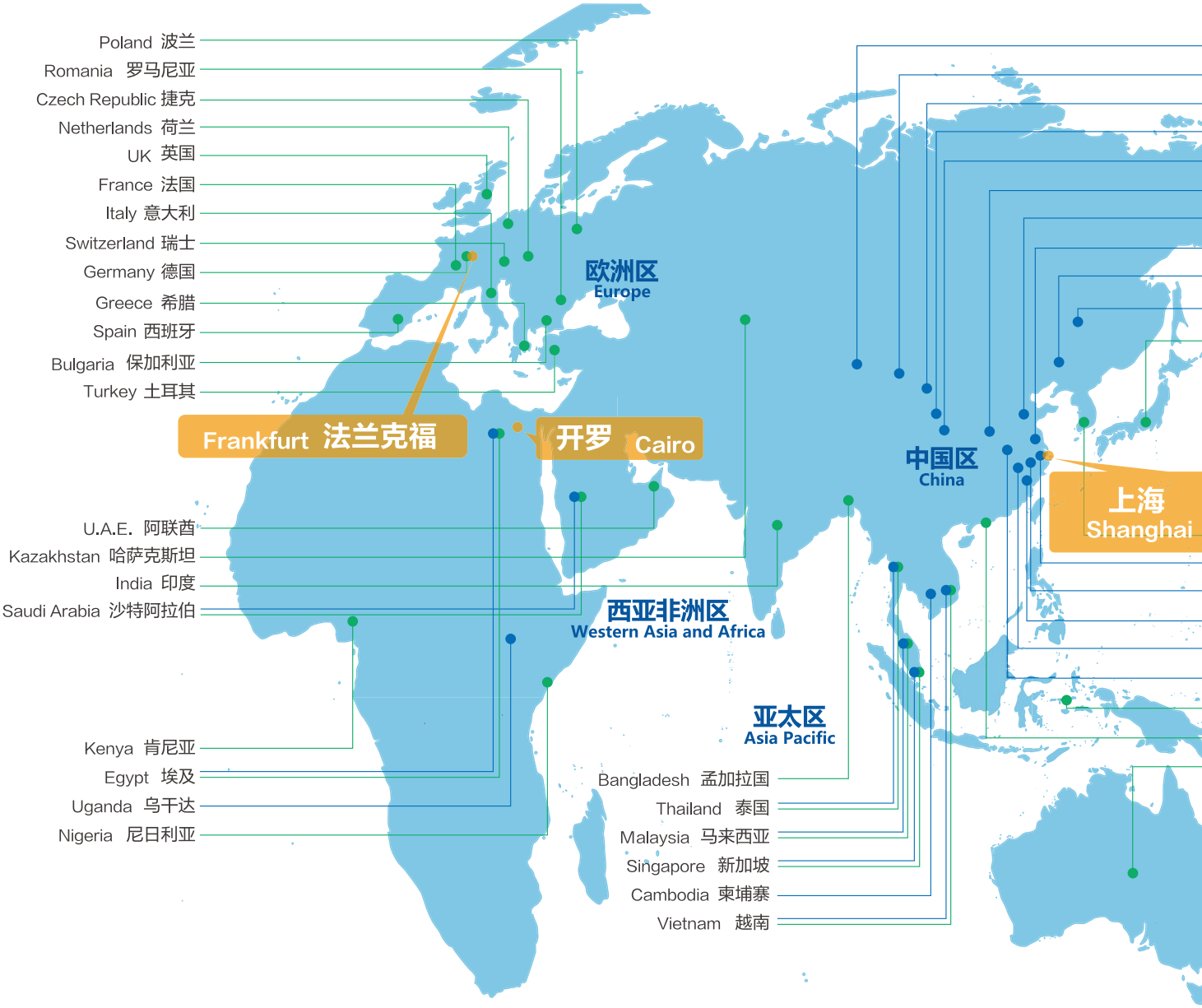

North America, China

20+ 制造基地 Manufacturing Bases

20+ 国际物流中心 International Logistics Centers

2300+ 全球经销商 Global Distributors

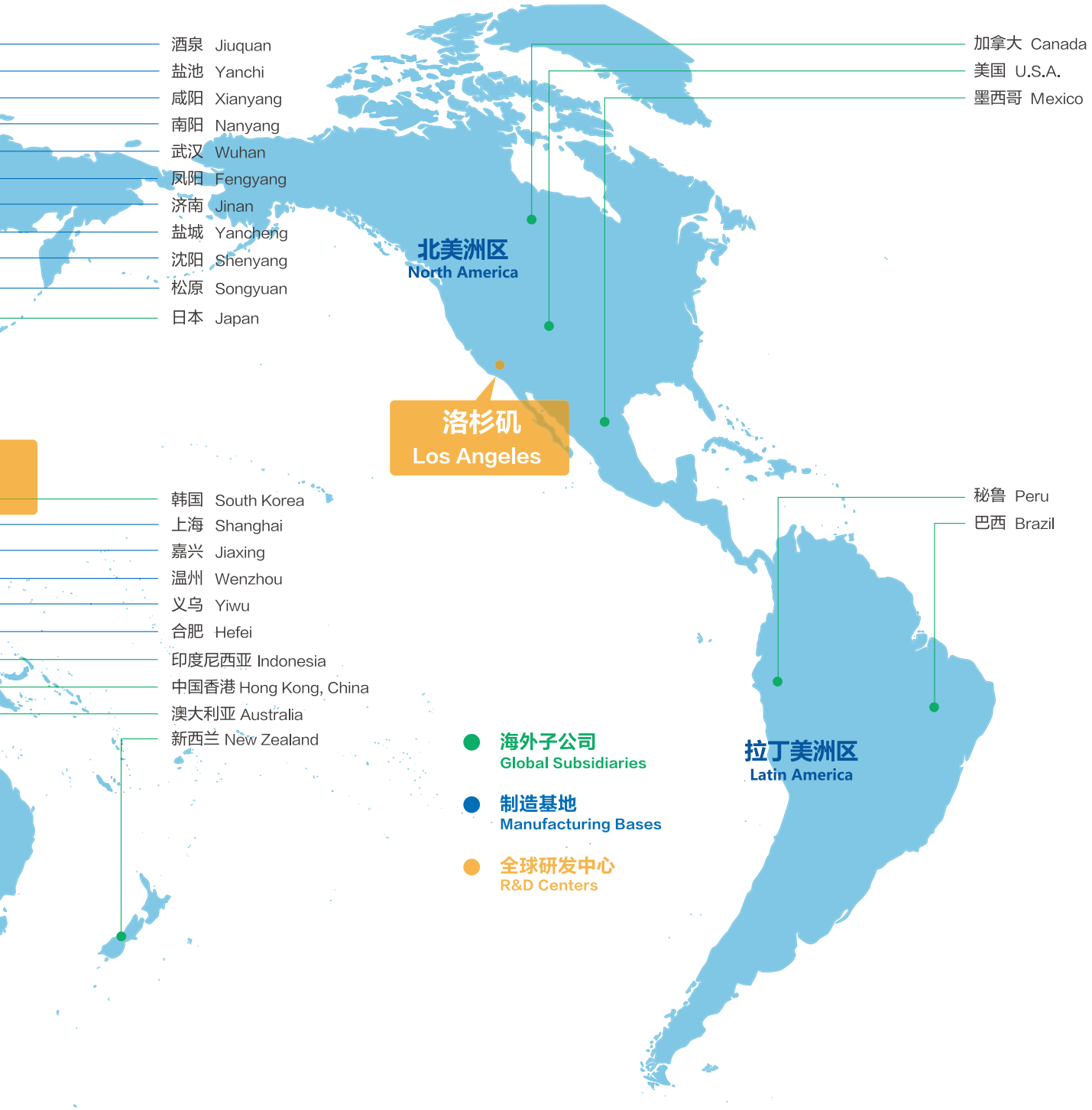

H 系列产品选型手册

CONTENTS
目录

P03 1.0 配电电器

P43 2.0 终端电器

配电电器

1.0

H 系列产品总汇
配电电器

1.1 NA1H 系列万能式断路器

1.2 NXMH 系列塑料外壳式断路器

1.3 NZ1H 系列自动转换开关电器

1.1 NA1H 系列万能式断路器

产品快速选型表

NA1H	-	1000	-	1000	M	/4	电动固定式	AC230V	其他
型号		壳架等级		额定电流	智能控制器类型	极数	安装及操作方式	控制回路电压	特殊要求
NA1H		1000		200 400 630 800 1000 1250 1600 2000 2500 3200 4000 5000 6300	M：基本型 H：通讯型	3	电动	AC400V	1. 控制器参数出厂默认整定
		2000				4	手动	AC230V	Ir=1.0In, tr=15s(@1.5Ir1) Isd=8In, tsd=0.4s Ii=12In Ig=0.5In, OFF
		3200				（NA1H-6300 产品 In=6300A 时无四极）	固定式	DC220V	
		4000					抽屉式	DC110V	
		6300					（NA1H-4000/4 和 NA1H-6300 产品无固定式）		2. 连接方式
									水平连接（默认） 垂直连接
									3. 可选附件
									双电源控制器 钥匙锁 钢缆联锁、杠杆联锁 门联锁 相间隔板 位置信号 计数器

1.1 NA1H 系列万能式断路器

N	A	1	H	-	□	/	4
企业特征代号	万能式断路器代号	设计代号（企业）	功能代号，H：H 系列		壳架等级额定电流		极数（3P、4P）

1.1 NA1H 系列万能式断路器

型号		NA1H-1000				
额定极限短路分断能力 Icu(kA)		42 AC400V 25 AC690V				
额定运行短路分断能力 Ics(kA)		30 AC400V 20 AC690V				
额定短时耐受电流 Icw/1s(kA)		30 AC400V 20 AC690V				
短路接通能力 Icm(kA)		88.2 AC400V 52.5 AC690V				
峰值耐受电流 (kA)		63 AC400V 40 AC690V				
额定电流 In(A)		200	400	630	800	1000
极数		3 极、4 极				
额定电压 Ue(V)		AC400、AC690				
额定绝缘电压 Ui(V)		1000				
额定冲击耐受电压 Uimp(kV)		12				
N 极最大持续电流 In(A)		100%In				
全分断时间 (无附加延时)(ms)		≤ 28				
合闸时间 (ms)		≤ 50				
智能型控制器	M 型 /H 型	●	●	●	●	●
	3M 型 /3H 型	●	●	●	●	●
操作性能	电气寿命	AC400V：6500 AC690V：3000				
	机械寿命	免维护 15000				
		有维护 30000				
接线方式		水平				
净重（kg）	抽屉式三极 / 四极	37/44	37/44	38/45	38/45	38/45
	固定式三极 / 四极	20/24	20/24	21/25	21/25	21/25
毛重（kg）	抽屉式三极 / 四极	44/52	44/52	45/53	45/53	45/53
	固定式三极 / 四极	27/31	27/31	28/32	28/32	28/32
飞弧距离（mm）		0				

型号		NA1H-2000					
额定极限短路分断能力 Icu(kA)		80 AC400V 50 AC500V / 690V					
额定运行短路分断能力 Ics(kA)		80 AC400V 40 AC500V / 690V					
额定短时耐受电流 Icw/1s(kA)		50 AC400V 40 AC500V / 690V					
短路接通能力 Icm(kA)		176 AC400V 105 AC500V / 690V					
峰值耐受电流 (kA)		105 AC400V 84 AC500V / 690V					
额定电流 In(A)		630	800	1000	1250	1600	2000
极数		3、4					
额定电压 Ue(V)		AC400、AC500 / 690					
额定绝缘电压 Ui(V)		1000					
额定冲击耐受电压 Uimp(kV)		12					
N 极最大持续电流 In(A)		100%In					
全分断时间 (无附加延时)(ms)		≤ 28					
合闸时间 (ms)		≤ 50					
智能型控制器	M 型 /H 型	●	●	●	●	●	●
	3M 型 /3H 型	●	●	●	●	●	●
操作性能	电气寿命	AC400V：8000、AC690V：3000					
	机械寿命	免维护 15000					
		有维护 30000					
接线方式		水平、垂直					
净重（kg）	抽屉式三极 / 四极	67/82	73/85	73/85	73/85	73/85	79/90
	固定式三极 / 四极	44/53	45/54	45/54	45/54	45/54	46/55
毛重（kg）	抽屉式三极 / 四极	77/94	83/97	83/97	83/97	83/97	89/102
	固定式三极 / 四极	52/62	53/63	53/63	53/63	53/63	54/64
飞弧距离（mm）		0					

1.1 NA1H 系列万能式断路器

型号			NA1H-3200、NA1H-4000				
额定极限短路分断能力 Icu(kA)			100 AC400V 65 AC690V				
额定运行短路分断能力 Ics(kA)			80 AC400V 65 AC690V				
额定短时耐受电流 Icw/1s(kA)			80 AC400V 50 AC690V				
短路接通能力 Icm(kA)			220 AC400V 143 AC690V				
峰值耐受电流 (kA)			176 AC400V 105 AC690V				
额定电流 In(A)			2000	2500	3200	4000	
极数			3、4	3、4	3、4	3	4
额定电压 Ue(V)			AC400、AC500/690				AC400
额定绝缘电压 Ui(V)			1000				
额定冲击耐受电压 Uimp(kV)			12				
N 极最大持续电流 In(A)			100%In				
全分断时间 (无附加延时)(ms)			≤ 28				
合闸时间 (ms)			≤ 50				
智能型控制器	M 型 /H 型		●	●	●	●	●
	3M 型 /3H 型		●	●	●	●	●
操作性能	电气寿命	AC400V	10000	7500	7500	7000	1500
		AC690V	2000	2000	2000	2000	1000
	机械寿命		免维护 10000				
			有维护 20000				
接线方式			水平、垂直（NA1H-4000 无垂直接线方式）				
净重（kg）	抽屉式三极 / 四极		96/118	96/118	106/130	135/172	
	固定式三极 / 四极		57/69	57/69	59/72	91/-	
毛重（kg）	抽屉式三极 / 四极		108/133	108/133	118/145	150/191	
	固定式三极 / 四极		66/83	66/83	68/86	106/-	
飞弧距离（mm）			0				

型号		NA1H-6300		
额定极限短路分断能力 Icu(kA)		120 AC400V 85 AC690V		
额定运行短路分断能力 Ics(kA)		100 AC400V 75 AC690V		
额定短时耐受电流 Icw/1s(kA)		100 AC400V 75 AC690V		
短路接通能力 Icm(kA)		264 AC400V 187 AC690V		
峰值耐受电流 (kA)		220 AC400V 165 AC690V		
额定电流 In(A)		4000	5000	6300
极数		3、4	3、4	3
额定电压 Ue(V)		AC400、AC690		
额定绝缘电压 Ui(V)		1000		
额定冲击耐受电压 Uimp(kV)		12		
N 极最大持续电流 In(A)		50%In		
全分断时间 (无附加延时)(ms)		≤ 28		
合闸时间 (ms)		≤ 50		
智能型控制器	M 型 /H 型	●	●	●
	3M 型 /3H 型	●	●	●
操作性能	电气寿命	AC400V：1500 AC690V：1000		
	机械寿命	免维护 5000		
		有维护 10000		
接线方式		水平		
净重（kg）	抽屉式三极 / 四极	201 / 233	96 / 118	235 / -
毛重（kg）	抽屉式三极 / 四极	222 / 255	222 / 255	257 / -
飞弧距离（mm）		0		

1.1 NA1H 系列万能式断路器

01 显示窗口：显示窗口可以显示各相电流值、各种整定参数、额定电流、故障电流、脱扣时间等

02 设置按键：进入设置菜单

03 向上按键：在当前菜单下选择子菜单向上改变选框的位置，在参数设定菜单中，实现参数“加”的设置

04 返回按键：退出当前菜单进入上一级菜单，或者取消当前设定参数的值

05 查询按键：进入查询菜单

06 确认按键：进入当前选定菜单的下一级菜单，（在设置界面下进入设置状态，再次按键按下则保存设置并退出设置状态）。

07 向下按键：在当前菜单下选择子菜单，在参数设定菜单中，实现参数“减”的设置。

08 Ir 指示灯：过载长延时故障指示

09 面罩锁孔

10 Isd 指示灯：短路短延时故障指示

11 test：脱扣试验按钮

12 Ii 指示灯：短路瞬时故障指示

13 Ig 指示灯：不对称接地、中性线故障指示

1.1 NA1H 系列万能式断路器

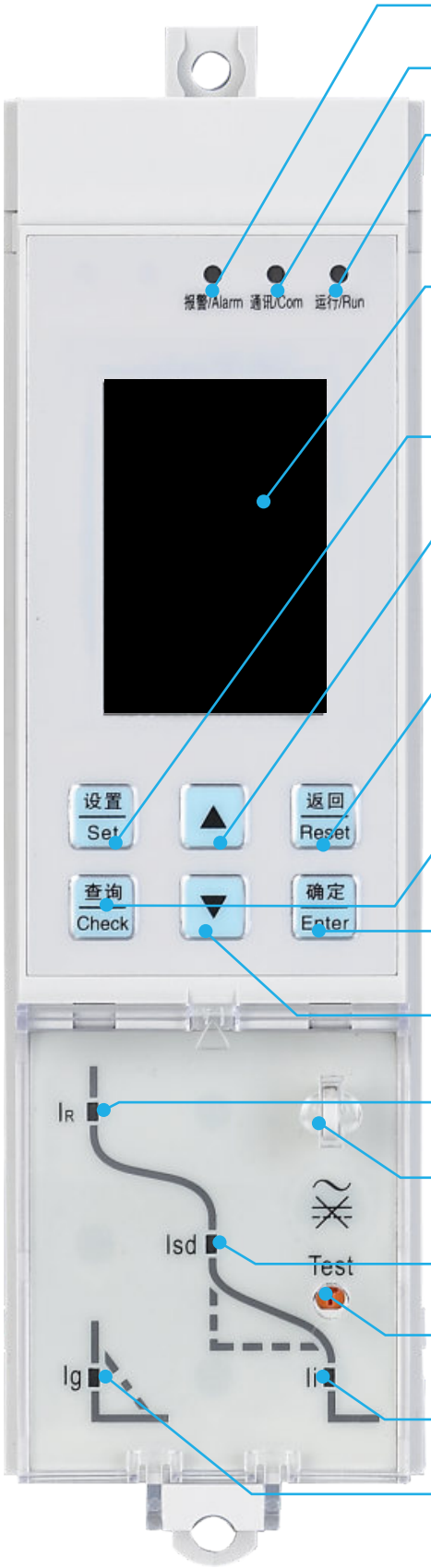

01 警报指示灯

02 通讯指示灯

03 运行指示灯

04 显示窗口：显示窗口可以显示各相电流值、各种整定参数、额定电流、故障电流、脱扣时间等

05 设置按键：进入设置菜单

06 向上按键：在当前菜单下选择子菜单向上改变选框的位置，在参数设定菜单中，实现参数“加”的设置

07 返回按键：退出当前菜单进入上一级菜单，或者取消当前设定参数的值

08 查询按键：进入查询菜单

09 确认按键：进入当前选定菜单的下一级菜单，（在设置界面下进入设置状态，再次按键按下则保存设置并退出设置状态）。

10 向下按键：在当前菜单下选择子菜单，在参数设定菜单中，实现参数“减”的设置。

11 Ir 指示灯：过载长延时故障指示

12 面罩锁孔

13 Isd 指示灯：短路短延时故障指示

14 脱扣试验按钮

15 Ii 指示灯：短路瞬时故障指示

16 Ig 指示灯：不对称接地、中性线故障指示

1.2 NXMH 系列塑料外壳式断路器

型号及含义

NXMH	-	160	S	P	/	4	300	
产品代号		壳架电流等级代号	分断能力代号	操作方式代号		极数代号 1)	脱扣方式及内部附件代号 1)	
NXMH：系列塑壳断路器		63A 125A 160A 250A 400A 630A 800A 1000A 1250A 1600A	S：25kA H：50kA S：36kA H：50kA S：50kA H：70kA S：50kA H：70kA	无代号：手柄直接操作 P：电动操作 Z：转动手柄操作		2：两极 3：三极 4：四极	第一位数字代表脱扣器方式 2：电磁式 3：热磁式 (热过载报警不脱扣功能只能选 2) 第二、三位数字为内部附件代号	

选型举例：

NXMH-160HP/3300 160A：订购一台壳架电流为 160A，分断能力为 50kA，带电动操作机构，极数为 3P，不带内部附件，额定电流为 160A 的配电保护用塑壳断路器。

1.2 NXMH 系列塑料外壳式断路器

	G	2	A	100A	OTH
	扩展功能代号 [2]	用途 代号	四极产品 可选代号 [3]	额定 电流	其他
	无代号： 常规产品 T：热保护可调 G：热载报警 不脱扣	无代号：配电保护 2：电动机保护 3：发电机保护	A：N极不安装过电流脱扣器，且 N极始终接通，不与其他三极一起合分； B：N极不安装过电流脱扣	10A~1600A	安装接线说明 或附件控制 电压说明

注 [1] 脱扣方式及内部附件代号 (见 P23–P26 页)

[2] 过载报警不脱扣功能仅提供 160~250A 壳架 H 型产品及 400~1000A 壳架产品；热保护可调可提供 160~250A 壳架 H 型产品及 400~1600A 壳架产品

[3] 四极断路器常规出厂产品 N 极类型为 B 型，如订购 A、C、D 型，请与当地办事处联系。

1.2 NXMH 系列塑料外壳式断路器

型号及含义

NXMHLE	-	125	H	P	/	3	300	2	
产品代号		壳架电流等级代号	分断能力代号 [1]	操作方式代号		极数代号	脱扣方式及内部附件代号 [1]	用途代号	
NXMHLE：剩余电流动作断路器		125A 160A 250A 400A 630A	S: AC415V:25kA H: AC415V)：36kA	无代号：手柄直接操作 P：电动操作 Z：转动手柄操作		3P 3P+N 4P	第一位数字代表脱扣器方式 2：电磁式 3：热磁式 第二、三位数字为内部附件代号	无代号：表示配电保护	

选型举例：

NXMHLE-125SP/4300A 125A：订购一台壳架电流为 125A，分断能力为 25kA，带电动操作机构，极数为 4P，脱扣器型式为热磁式，不带内部附件，四极代号为 A，额定电流为 125A，剩余电流动作值为 (30/50/100/200)mA 的剩余动作电流断路器。

1.2 NXMH 系列塑料外壳式断路器

	A	Y	J	100A	A	OTH
	四极产品 可选代号	断开 时间 [2]	漏电报警 功能代号	额定 电流	剩余电流 动作值代号	其他
	A：N极不安装过电流脱扣器，且N极始终接通，不与其他三极一起合分； B：N极不安装过电流脱扣器，且N极与其他三极一起合分	无代号： 非延时性 Y：延时性	无代号：不带漏电报警不脱扣功能	10A~630A	A C	安装接线说明 或附件控制 电压说明 A型漏电

注 [1] 脱扣方式及内部附件代号(见P27-P28 页)

[2] 单档不可调直接注明剩余电流值仅提供3P+N、4P；可调，根据表7 注明其代号

1.2 NXMH 系列塑料外壳式断路器

型号及含义

NXMSH	-	160	H	P	/	3	300	
产品代号		壳架电流等级代号	分断能力代号	操作方式代号		极数代号	脱扣方式及内部附件代号 [1]	
NXMSH：系列电子式塑壳断路器		160A 250A 400A 630A 1000A	H：50kA R：70kA S：50kA H：70kA S：50kA H：70kA	无代号：手柄直接操作 P：电动操作 Z：转动手柄操作		3：三极 4：四极	第一位数字代表脱扣器方式 3：代表电子式 第二、三位数字为内部附件代号	

选型举例：

NXMSH-160HP/33002 125 T：订购一台壳架电流为 160A，分断能力为 50kA，带电动操作机构，极数为 3P，不带内部附件，脱扣器型式为电子式，电动机保护用，带通讯功能，额定电流为 125A 的电子式塑壳断路器。

1.2 NXMH 系列塑料外壳式断路器

	K	2	C	125A	T	OTH
	扩展功能代号	用途代号	四极产品可选代号 [2]	额定电流	通讯功能模块代号	其他
	无代号：替通型 K：宽保护型	无代号：配电保护 2：电动机保护	C：N极安装过电流脱扣器，且 N极与其他三极一起合分。	32A~1000A	无代号：不带通讯功能 T：带通讯功能	安装接线说明或附件控制电压说明

注 [1] 脱扣方式及内部附件代号 (见P29–P30 页)

[2] 中性极 (N 极) 的型式为：N 极安装过电流脱扣器且 N 极与其他三极一起合分 (N 极先合后分)。

1.2 NXMH 系列塑料外壳式断路器

NXMH 系列塑壳断路器主要技术参数表

壳架等级额定电流Inm(A)			63		125		160		250	
额定电流In(A)，40℃			10,16,20,25,32,40,50,63		10,16,20,25,32,40,50,63,80,100,125		160:25,32,40,50,63,80,100,125,140,160		125,140,160,180,200,225,250	
额定绝缘电压 Ui(V)			800		800		800		800	
额定冲击耐受电压 Uimp(kV)			8		8		8		8	
额定工作电压Ue(V)，AC 50/60Hz			230/240,400/415,500		230/240,400/415,500		230/240,400/415,500,690		230/240,400/415,500,690	
分断能力代号			S	H	S	H	S	H	S	H
极数	2P		■	-	■	-	■	-	■	-
	3P		■	■	■	■	■	■	■	■
	4P		■	■	■	■	■	■	■	■
额定极限短路分断能力Icu(kA)	AC230/240V		36	75	36	75	50	75	50	75
	AC400/415V		25	50	25	50	36	50	36	50
	AC500V		-	25	-	25	-	30	-	30
	AC690V		-	-	-	-	8	10	8	10
额定运行短路分断能力Ics(kA)	AC230/240V		18	50	18	50	30	50	30	50
	AC400/415V		15	36	15	36	20	36	20	36
	AC500V		-	15	-	15	-	30	-	30
	AC690V		-	-	-	-	4	5	5	5
符合标准			IEC/EN 60947-2，GB/T 14048.2							
使用类别			A		A		A		A	
隔离功能(B、C 型产品适用)			■		■		■		■	
适用工作环境温度			-35℃~70℃							
飞弧距离			≤50		≤50		≤50		≤50	
机械寿命(次)		免维护	20000		20000		20000		20000	
		有维护	40000		40000		40000		40000	
电气寿命(次)		AC415V，In	10000		10000		10000		10000	
脱扣器方式及保护类型	电磁脱扣	配电保护	■	■	■	■	■	■	■	■
		电动机保护	■	■	■	■	■	■	■	■
		发电机保护	-	-	-	-	■	■	■	■
	热磁脱扣	配电保护	■	■	■	■	■	■	■	■
		电动机保护	■	■	■	■	■	■	■	■
		发电机保护	-	-	-	-	■	■	■	■
附件	辅助触头		■	■	■	■	■	■	■	■
	报警触头		■	■	■	■	■	■	■	■
	分励脱扣器		■	■	■	■	■	■	■	■
	欠压脱扣器		■	■	■	■	■	■	■	■
	手动操作机构		■	■	■	■	■	■	■	■
	电动操作机构		■	■	■	■	■	■	■	■
	板后接线		■	■	■	■	■	■	■	■
	插入式		■	■	■	■	■	■	■	■
	联结板		■	■	■	■	■	■	■	■
	相间隔板		■	■	■	■	■	■	■	■
派生产品	预付费电表专用		■	-	■	-	■	-	■	-
	过载报警不脱扣		-	-	-	-	-	■	-	■
外形尺寸(mm) 宽(W)×高(H)×深(D)		宽(2P/3P/4P)	56/78/103		56/78/103		63/90/120		78/105/140	
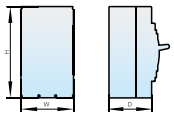		高	135		135		155		165	
		深(S 型/H 型)	71/81		71/81		75.5/91		77/102	

1.2 NXMH 系列塑料外壳式断路器

	400		630		800		1000		1250		1600	
	250,280,315, 320,350,400		400, 500,630		800:630,700,800		1000:800,900,1000		1000, 1250		1000, 1250,1600	
	1000		1000		1000		1000		1000		1000	
	12		12		12		12		12		12	
	230/240,400/415, 500,690		230/240,400/415, 500,690		230/240,400/415, 500,690		230/240,400/415, 500,690		230/240,400/415, 690		230/240,400/415, 690	
	S	H	S	H	S	H	S	H	S	H	S	H
	-	-	-	-	-	-	-	-	-	-	-	-
	■	■	■	■	■	■	■	■	■	■	■	■
	■	■	■	■	■	■	■	■	■	■	■	■
	75	100	75	100	75	100	75	100	75	100	75	100
	50	70	50	70	50	70	50	70	50	70	50	70
	-	50	-	50	-	50	-	50	-	-	-	-
	10	15	10	15	15	20	15	20	-	30	-	30
	50	75	50	75	50	75	50	75	50	75	50	75
	36	50	36	50	36	50	36	50	36	50	36	50
	-	40	-	40	-	40	-	40	-	-	-	-
	7.5	10	7.5	10	13	15	12.5	15	-	20	-	20
	IEC/EN 60947-2，GB/T 14048.2											
	A		A		A		A		A		A	
	■		■		■		■		■		■	
	-35℃~70℃											
	≤100		≤100		≤100		≤100		≤100		≤100	
	10000		10000		8000		5000		5000		5000	
	20000		20000		10000		10000		10000		10000	
	8000		8000		5000		2500		2500		2500	
	■	■	■	■	■	■	■	■	■	■	■	■
	■	■	■	■	■	■	■	■	■	■	■	■
	■	■	■	■	■	■	■	■				
	■	■	■	■	■	■	■	■	■	■	■	■
	■	■	■	■	■	■	■	■	■	■	■	■
	■	■	■	■	■	■	■	■				
	■	■	■	■	■	■	■	■	■	■	■	■
	■	■	■	■	■	■	■	■	■	■	■	■
	■	■	■	■	■	■	■	■	■	■	■	■
	■	■	■	■	■	■	■	■	■	■	■	■
	■	■	■	■	■	■	■	■	■	■	■	■
	■	■	■	■	■	■	■	■	■	■	■	■
	■	■	■	■	■	■	■	■	■	■	■	■
	■	■	■	■	■	■	■	■	-	-	-	-
	■	■	■	■	■	■	■	■	-	-	-	-
	■	■	■	■	■	■	■	■	■	■	■	■
	■	-	-	-	-	-	-	-	-	-	-	-
	-	■	-	■	-	■	-	■	-	-	-	-
	-/140/185		-/140/185		-/182/240		-/210/280		-/210/280		-/210/280	
	257		257		270		280		370		370	
	108.5/108.5		108.5/108.5		114/114		118/118		153/153		1600A:158/158; ＜1600A:153/153	

1.2 NXMH 系列塑料外壳式断路器

NXMHLE 系列剩余电流动作保护断路器主要技术参数表

壳架等级额定电流 Inm(A)		125		160		250	
额定电流 In(A)，40℃		10,16,20,25,32,40,50,63,80,100,125		160:25,32,40,50,63,80,100,125,160		125,160,180,200,225,250	
额定绝缘电压 Ui(V)		800		800		800	
额定冲击耐受电压 Uimp(kV)		8		8		8	
额定工作电压 Ue(V)，AC 50/60Hz		230/240(2P 适用),400/415		230/240(2P 适用),400/415		230/240(2P 适用),400/415	
剩余电流类型		AC 型		AC 型		AC 型	
额定剩余电流值 IΔn(mA)	可调，非延时型	A：30.50.100.200		A：30.50.100.200		A：30.50.100.200	
		-		-		-	
		C：100.200.300.500		C：100.200.300.500		C：100.200.300.500	
		-		-		-	
额定剩余不动作电流 IΔno(mA)		0.5IΔn		0.5IΔn		0.5IΔn	
非延时型 5IΔn 最大分断时间 (s)		≤ 0.04		≤ 0.04		≤ 0.04	
分断能力代号		S	H	S	H	S	H
极数	3P	■	■	■	■	■	■
	3P+N	■	■	■	■	■	■
	4P	■	■	■	■	■	■
额定极限短路分断能力 Icu(kA),(AC400V/415V)(3P,3P+N,4P)		25	36	35	50	35	50
额定运行短路分断能力 Ics(kA),(AC400V/415V)(3P,3P+N,4P)		13	18	18	25	18	25
符合标准		IEC/EN 60947-2，GB/T 14048.2					
使用类别		A		A		A	
隔离功能 (B、C 型产品适用)		■		■		■	
适用工作环境温度							
飞弧距离		≤ 50		≤ 50		≤ 50	
机械寿命 (次)	免维护	20000		20000		20000	
	有维护	40000		40000		40000	
电气寿命 (次)	AC415V，In	10000		10000		10000	
附件	辅助触头 (1 开 1 闭)	■	■	■	■	■	■
	辅助触头 (2 开 2 闭)	-	-	-	-	-	-
	报警触头	■	■	■	■	■	■
	辅助触头　报警触头	■	■	■	■	■	■
	分励脱扣器	■	■	■	■	■	■
	欠压脱扣器	■	■	■	■	■	■
	剩余电流报警不跳闸模块	-	-	■	■	■	■
	手动操作机构	■	■	■	■	■	■
	电动操作机构	■	■	■	■	■	■
	板后接线	■	■	■	■	■ 2)	■ 2)
	插入式	■	■	■	■	■	■
	扩展端子联结排	■	■	■	■	■	■
	相间隔板	■	■	■	■	■	■
外形尺寸 (mm) 宽 (W) ×高 (H) ×深 (D) 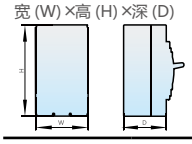	宽 (3P/3P+N/4P)	78/103/103		90/120/120		105/140/140	
	高	156		160		170	
	深 (S 型 /H 型)	71/81		75.5/91		77/80	

1.2 NXMH 系列塑料外壳式断路器

	400		630	
	250,280,315,320,350,380,400		400, 500,630	
	800		800	
	8		8	
	400/415		400/415	
	AC 型		AC 型	
	-		-	
	C:100.200.300.500		C:100.200.300.500	
	-		-	
	-		-	
	0.5IΔn		0.5IΔn	
	≤ 0.04		≤ 0.04	
	S	H	S	H
	■	■	■	■
	■	■	■	■
	■	■	■	■
	-/50	-/70	-/50	-/70
	-/25	-/36	-/25	-/36
	IEC/EN 60947-2，GB/T 14048.2			
	A		A	
	■		■	
	-25℃～ +70℃			
	≤ 100		≤ 100	
	10000		10000	
	20000		20000	
	8000		8000	
	■	■	■	■
	■	■	■	■
	■	■	■	■
	■	■	■	■
	■	■	■	■
	■	■	■	■
	■	■	■	■
	■	■	■	■
	■	■	■	■
	■	■	■	■
	■	■	■	■
	■	■	■	■
	■	■	■	■
	140/185/185		140/185/185	
	267		267	
	108.5/108.5		108.5/108.5	

1.2 NXMH 系列塑料外壳式断路器

NXMSH 系列电子式塑壳断路器主要技术参数表

壳架等级额定电流 Inm(A)		160		250		400	
额定电流 In(A)		32、63、100，125、160		200，250		300，315，320，400	
额定绝缘电压 Ui(V)		800		800		1000	
额定冲击耐受电压 Uimp(kV)		8		8		12	
额定工作电压 Ue(V)，AC 50/60Hz		230/240,400/415,500,690		230/240,400/415,500,690		230/240,400/415,500,690	
分断能力代号		H	R	H	R	S	H
极数	3P	■	■	■	■	■	■
	4P	■	■	■	■	■	■
额定极限短路分断能力 Icu(kA)	AC230/240V	75	75	75	75	75	100
	AC400/415V	50	70	50	70	50	70
	AC500V	30	40	30	40	-	50
	AC690V	10	10	10	10	10	15
额定运行短路分断能力 Ics(kA)	AC230/240V	50	50	50	50	50	75
	AC400/415V	36	50	36	50	36	50
	AC500V	30	40	30	40	-	40
	AC690V	5	5	5	5	7.5	10
额定短时耐受电流 Icw(kA),1s AC400V/415V/690V		-		-		6	
符合标准		IEC/EN 60947-2，GB/T 14048.2					
使用类别		A		A		B	
隔离功能		■		■		■	
适用工作环境温度		-25℃～ +70℃					
飞弧距离		≤ 50		≤ 50		≤ 100	
机械寿命 (次)	免维护	20000		20000		10000	
	有维护	40000		40000		20000	
电气寿命 (次)	AC415V，In	10000		10000		8000	
电子脱扣 (可调)	配电保护	■		■		■	
	电动机保护	■		■		■	
附件	辅助触头	■		■		■	
	报警触头	■		■		■	
	分励脱扣器	■		■		■	
	欠压脱扣器	■		■		■	
	通讯模块	■		■		■	
	手动操作机构	■		■		■	
	电动操作机构	■		■		■	
	板后接线	■		■		■	
	插入式	■		■		■	
	相间隔板	■		■		■	
	联结板	■		■		■	
	手持测试模块	■		■		■	
外形尺寸 (mm) 宽 (W) ×高 (H) ×深 (D) 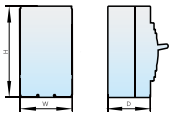	宽 (3P/4P)	90/120		H 型：105/140 R 型：107/142		140/185	
	高	155		165		257	
	深 (S 型 /H 型)	-/91		-/102		108.5/108.5	

1.2 NXMH 系列塑料外壳式断路器

	630		1000	
	500，630		630，800, 1000	
	1000		1000	
	12		12	
	230/240,400/415,500,690		230/240,400/415,500,690	
	S	H	S	H
	■	■	■	■
	■	■	■	■
	75	100	70	100
	50	70	50	70
	-	50	-	50
	10	15	15	20
	50	75	50	75
	36	50	36	50
	-	40	-	40
	7.5	10	13	15
	8		12	
	IEC/EN 60947-2，GB/T 14048.2			
	B		B	
	■		■	
	-25℃～ +70℃			
	≤ 100		≤ 100	
	10000		5000	
	20000		10000	
	8000		2500	
	■	■	■	■
	■	■	■	■
	■	■	■	■
	■	■	■	■
	■	■	■	■
	■	■	■	■
	■	■	■	■
	■	■	■	■
	■	■	■	■
	■	■	■	■
	■	■	■	■
	■	■	■	■
	■	■	■	■
	■	■	■	■
	140/185		210/280	
	257		280	
	108.5/108.5		118/118	

1.2 NXMH 系列塑料外壳式断路器

NXMH 系列塑壳断路器内部附件代号

□报警触头、■辅助触头、●分励脱扣器、○欠电压脱扣器、▲预付费电表专用脱扣器

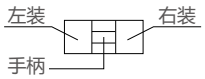

附件名称	附件代号		NXM-63S NXM-125S			NXM-63H NXM-125H		
	电磁脱扣器	热磁脱扣器	2P	3P	4P	3P	4P	
无内部附件	200	300						
报警触头	208	308	□	□	□	□	□	
分励脱扣器	210	310	●	●	●	●	●	
预付费电表专用脱扣器	210Y	310Y		▲	▲			
辅助触头 (1NO1NC)	220	320	■	■	■	■	■	
辅助触头 (2NO2NC)				■	■	■	■	
欠电压脱扣器	230	330		○	○	○	○	
分励脱扣器 辅助触头 (1NO1NC)	240	340		● ■	● ■	● ■	● ■	
分励脱扣器 辅助触头 (2NO2NC)								
预付费电表专用脱扣器辅助触头	240Y	340Y						
欠电压脱扣器 分励脱扣器	250	350		○ ●	○ ●	○ ●	○ ●	
二组辅助触头	260	360						
欠电压脱扣器辅助触头 (1NO1NC)	270	370		○ ■	○ ■	○ ■	○ ■	
欠 电压脱扣器辅助触头 (2NO2NC)								
分励脱扣器报警触头	218	318		● □	● □	● □	● □	
预付费电表专用脱扣器报警触头	218Y	318Y						
辅助触头 (1NO1NC) 报警触头	228	328	■ □	■ □	■ □	■ □	■ □	
辅助触头 (2NO2NC) 报警触头								
欠电压脱扣器 报警触头	238	338		○ □	○ □	○ □	○ □	
分励脱扣器 辅助触头 (1NO1NC) 报警触头	248	348		● ■ □	● ■ □	● ■ □	● ■ □	
预付费电表专用脱扣器报警触头辅助触头	248Y	348Y						
二组辅助触头 (2NO2NC) 报警触头	268	368		■ ■ □	■ ■ □	■ ■ □	■ ■ □	
欠电压脱扣器 辅助触头 (1NO1NC) 报警触头	278	378		○ ■ □	○ ■ □	○ ■ □	○ ■ □	

1.2 NXMH 系列塑料外壳式断路器

	NXM-160S NXM-W125S			NXM-160H NXM-W125H		NXM-250S	
	2P	3P	4P	3P	4P	3P	4P
	□	□	□	□	□	□	□
	●	●	●	●	●	●	●
		▲	▲	▲	▲	▲	▲
	■	■	■	■	■	■	■
		■	■	■	■	■	■
		○	○	○	○	○	○
		● ■	● ■	● ■	● ■	● ■	● ■
		▲ ■	▲ ■	▲ ■	▲ ■	▲ ■	▲ ■
		○ ●	○ ●	○ ●	○ ●	○ ●	○ ●
		■ ■	■ ■	■ ■	■ ■	■ ■	■ ■
		○ ■	○ ■	○ ■	○ ■	○ ■	○ ■
		● □	● □	● □	● □	● □	● □
		▲ □	▲ □	▲ □	▲ □	▲ □	▲ □
	■ □	■ □	■ □	■ □	■ □	■ □	■ □
		○ □	○ □	○ □	○ □	○ □	○ □
		● ■ □	● ■ □	● ■ □	● ■ □	● ■ □	● ■ □
		▲ ■ □	▲ ■ □	▲ ■ □	▲ ■ □	▲ ■ □	▲ ■ □
		■ □ ■	■ □ ■	■ □ ■	■ □ ■	■ □ ■	■ □ ■
		● ■ □	● ■ □	● ■ □	● ■ □	● ■ □	○ ■ □

1.2 NXMH 系列塑料外壳式断路器

NXMH 系列塑壳断路器内部附件代号

附件名称	附件代号		NXMH-250H		NXMH-400S/H NXMH-630S/H		
	电磁 脱扣器	热磁 脱扣器	3P	4P	3P	4P	
无内部附件	200	300					
报警触头	208	308	□	□	□	□	
分励脱扣器	210	310	●	●	●	●	
预付费电表专用脱扣器	210Y	310Y	▲	▲	▲	▲	
辅助触头 (1NO1NC)	220	320	■	■			
辅助触头 (2NO2NC)					■■	■■	
欠电压脱扣器	230	330	○	○	○	○	
分励脱扣器 辅助触头 (1NO1NC)	240	340	●■	●■			
分励脱扣器 辅助触头 (2NO2NC)					■■●	■■●	
预付费电表专用脱扣器 辅助触头	240Y	340Y	▲■	▲■	■■▲	■■▲	
欠电压脱扣器 分励脱扣器	250	350	○●	○●	●○	●○	
二组辅助触头	260	360	■■	■■	■■■■	■■■■	
欠电压脱扣器 辅助触头 (1NO1NC)	270	370	○■	○■			
欠 电压脱扣器 辅助触头 (2NO2NC)					■■○	■■○	
分励脱扣器 报警触头	218	318	●□	●□	□●	□●	
预付费电表专用脱扣器 报警触头	218Y	318Y	▲□	▲□	□▲	□▲	
辅助触头 (1NO1NC) 报警触头	228	328	■□	■□			
辅助触头 (2NO2NC) 报警触头					■□■□	■□■□	
欠电压脱扣器 报警触头	238	338	○□	○□	□○	□○	
分励脱扣器 辅助触头 (1NO1NC) 报警触头	248	348	●■□	●■□	■□●	■□●	
预付费电表专用脱扣器 报警触头 辅助触头	248Y	348Y	▲■□	▲■□	■□▲	■□▲	
二组辅助触头 (2NO2NC) 报警触头	268	368	■□■	■□■	■□■■	■□■■	
欠电压脱扣器 辅助触头 (1NO1NC) 报警触头	278	378	○■□	○■□	■□○	■□○	

1.2 NXMH 系列塑料外壳式断路器

（续上表）

	NXMH-800S/H NXMH-1000S/H		NXMH-1250S/H NXMH-1600S/H	
	3P	4P	3P	4P
	□	□	□	□
	●	●	●	●
			■	■
	■■	■■	■■	■■
	○	○	○	○
			■●	■●
	■■●	■■●	■■●	■■●
	○●	○●		
	■■■	■■■	■■	■■
			●■	●■
	○■■	○■■	■○■	■○■
	□●	□●	●□	●□
			■□	■□
	■□■	■□■	■■□	■■□
	●□	●□	●□	●□
	■□●	■□●	■●□	■●□
	■□■■	■□■■	■■□	■■□
	○□■	○□■	○■□	○■□

1.2 NXMH 系列塑料外壳式断路器

NXMHLE 系列剩余电流动作保护断路器内部附件代号

□报警触头、■辅助触头、●分励脱扣器、○欠电压脱扣器、▲预付费电表专用脱扣器

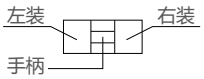

附件名称	附件代号		NXMHLE-125S/H		NXMHLE-160S/H		
	电磁脱扣器	热磁脱扣器	3P	4P	3P	4P	
无内部附件	200	300					
报警触头	208	308	□	□	□	□	
分励脱扣器	210	310	●	●	●	●	
辅助触头 (1NO1NC)	220	320	■	■	■	■	
辅助触头 (2NO2NC)							
欠电压脱扣器	230	330	○	○	○	○	
分励脱扣器 辅助触头 (1NO1NC)	240	340				● ■ 仅B型	
分励脱扣器 辅助触头 (2NO2NC)							
欠电压脱扣器 分励脱扣器	250	350					
二组辅助触头 (2NO2NC)	260	360				■ ■ 仅B型	
欠电压脱扣器 辅助触头 (1NO1NC)	270	370				○ ■ 仅B型	
欠 电压脱扣器 辅助触头 (2NO2NC)							
分励脱扣器 报警触头	218	318				● □ 仅B型	
辅助触头 (1NO1NC) 报警触头	228	328	■ □	■ □	■ □	■ □	
辅助触头 (2NO2NC) 报警触头							
欠电压脱扣器 报警触头	238	338				○ □ 仅B型	
分励脱扣器 辅助触头 (1NO1NC) 报警触头	248	348				● ■ □ 仅B型	
二组辅助触头 (2NO2NC) 报警触头	268	368				■ □ ■ 仅B型	
欠电压脱扣器 辅助触头 (1NO1NC) 报警触头	278	378				○ ■ □ 仅B型	

1.2 NXMH 系列塑料外壳式断路器

	NXMHLE-250S/H		NXMHLE-400S/H NXMHLE-630S/H	
	3P	4P	3P	4P
	□	□ □	□	□
	●	● ● 仅B型	●	●
	■	■ ■ 仅B型		
			■■	■■
	○	○		○ 仅B型
		● ■ 仅B型		
				■■ ● 仅B型
		○ ● 仅B型		● ○ 仅B型
		■ ■ 仅B型		■■ ■■ 仅B型
		○ ■ 仅B型		
				■■ ○ 仅B型
		● □ 仅B型		□ ● 仅B型
	■□	■□		
			■□■	■□■
		○ □ 仅B型		□ ○ 仅B型
		● ■□ 仅B型		■□■ ● 仅B型
		■□ ■ 仅B型		■□■ ■ 仅B型
		○ ■□ 仅B型		■□■ ○ 仅B型

1.2 NXMH 系列塑料外壳式断路器

NXMSH 系列电子式塑壳断路器内部附件代号

□报警触头、■辅助触头、●分励脱扣器、○欠电压脱扣器、▲预付费电表专用脱扣器

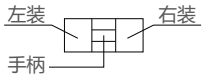

附件名称	附件代号	NXMS-160H		NXMS-250H		
		3P	4P	3P	4P	
无内部附件	300					
报警触头	308	□	□	□	□	
分励脱扣器	310	●	●	●	●	
辅助触头 (1NO1NC)	320	■	■	■	■	
辅助触头 (2NO2NC)						
欠电压脱扣器	330	○	○	○	○	
分励脱扣器 辅助触头 (1NO1NC)	340	● ■	● ■	● ■	● ■	
分励脱扣器 辅助触头 (2NO2NC)						
欠电压脱扣器 分励脱扣器	350	○ ●	○ ●	○ ●	○ ●	
二组辅助触头	360	■ ■	■ ■	■ ■	■ ■	
欠电压脱扣器 辅助触头 (1NO1NC)	370	○ ■	○ ■	○ ■	○ ■	
欠 电压脱扣器 辅助触头 (2NO2NC)						
分励脱扣器 报警触头	318	● □	● □	□ ●	□ ●	
辅助触头 (1NO1NC) 报警触头	328	■ □	■ □	■ □	■ □	
辅助触头 (2NO2NC) 报警触头						
欠电压脱扣器 报警触头	338	□ ○	□ ○	○ □	○ □	
分励脱扣器 辅助触头 报警触头	348	● ■ □	● ■ □	● ■ □	● ■ □	
二组辅助触头 报警触头	368	■ □ ■	■ □ ■	■ □ ■	■ □ ■	
欠电压脱扣器 辅助触头 报警触头	378	○ ■ □	○ ■ □	○ ■ □	○ ■ □	

1.2 NXMH 系列塑料外壳式断路器

	NXMS-400S/H NXMS-630S/H		NXMS-1000S/H	
	3P	4P	3P	4P
	□	□	□	□
	●	●	●	●
	■	■	■	■
	○	○	○	○
	■ ●	■ ●	■ ●	■ ●
	● ○	● ○	○ ●	○ ●
	■ ■	■ ■	■ ■	■ ■
	■ ○	■ ○	○ ■	○ ■
	□ ●	□ ●	□ ●	□ ●
	■□	■□	■□	■□
	□ ○	□ ○	○ □	○ □
	■□ ●	■□ ●	■□ ●	■□ ●
	■□ ■	■□ ■	■□ ■	■□ ■
	■□ ○	■□ ○	○ □■	○ □■

1.2 NXMH 系列塑料外壳式断路器

配电保护 – 电子式脱扣

电子脱扣器	壳架等级额定电流 I_{nm}(A)	额定电流 I_n(A)	过载保护电流设定方式 Ir(A)	脱扣特性 / 时间
过载长延时保护	160	32	14-16-18-20-25-28-30-32	I^2t= 常数
		63	32-36-40-45-50-56-60-63	
		100	63-70-75-80-85-90-95-100	
		125	63-70-75-80-90-100-110-125	
		160	80-90-100-110-125-140-150-160	
	250	200	100-125-140-150-160-170-180-200	
		250	125-140-150-160-180-200-225-250	
	400	300	150-160-180-200-225-250-280-300	
		315	160-180-200-225-250-280-300-315	
		320	160-180-220-225-250-280-300-320	
		400	200-225-250-280-300-315-350-400	
	630	500	250-300-315-350-400-450-480-500	
		630	400-450-480-500-530-560-600-630	
	1000	630	400-150-480-500-530-560-600-630	
		800	500-550-600-630-660-700-750-800	
		1000	630-680-720-780-820-900-950-1000	
	动作允差			±10%
短路短延时保护	全系列	32~1600	I_{sd}=(1.5-2-3-4-5-6-8)I_r+OFF	常规默认 t_{sd}=0.3±0.06s 注：客户定制，在 0.2s、0.3s、0.4s、0.5s、0.6s、0.7s、0.8s、0.9s 中任选一档
	动作允差		±15%	
瞬时保护	160~1600	32~1600	I_i=(2-3-4-6-8-10-12)I_n+OFF	瞬时动作
	动作允差		±15%	
中性极保护（四极代号 C）	全系列	32~1600	I_{rN}=(0.5 、1)I_n+OFF，可调	
过载指示	全系列	32~1600	I_{r0}=1.2I_r	

试验电流名称	试验电流	约定时间 (S)				
		tr 整定值				
		12	60	80	100	150
约定不脱扣电流	1.05Ir	2h(In > 63A) 1h(In ≤ 63A)				
约定脱扣电流	1.2Ir	≤ 2h				
	1.3Ir	2h(In > 63A) 1h(In ≤ 63A)				
	1.5Ir	21	107	142	178	267
	2Ir	12	60	80	100	150
	7.2Ir	0.9	4.6	6.2	7.7	11.6
注：Inm ≤ 250A, 延时动作时间可在 12s-60s-80s-100s 之间进行调整； Inm ≤ 400A, 延时动作时间可在 12s-60s-100s-150s 之间进行调整 .						

1.2 NXMH 系列塑料外壳式断路器

电动机保护—电子式脱扣器

电子脱扣器	壳架等级额定电流 I_{nm}(A)	额定电流 I_n(A)	过载保护电流设定方式 Ir(A)	脱扣特性 / 时间
过载长延时保护	160	32	14-16-18-20-25-28-30-32	I^2t= 常数
		63	32-36-40-45-50-56-60-63	
		100	63-70-75-80-85-90-95-100	
		125	63-70-75-80-90-100-110-125	
		160	80-90-100-110-125-140-150-160	
	250	200	100-125-140-150-160-170-180-200	
		250	125-140-150-160-180-200-225-250	
	400	300	150-160-180-200-225-250-280-300	
		315	160-180-200-225-250-280-300-315	
		320	160-180-220-225-250-280-300-320	
		400	200-225-250-280-300-315-350-400	
	630	500	250-300-315-350-400-450-480-500	
		630	400-450-480-500-530-560-600-630	
	动作允差			±20%
短路短延时保护	全系列	32~630	I_{sd}=(1.5-2-3-4-5-6-8)I_r+OFF	常规默认 t_{sd}=0.3±0.06s 注：客户定制，在 0.2s、0.3s、0.4s、0.5s、0.6s、0.7s、0.8s、0.9s 中任选一档
	动作允差		±15%	
瞬时保护	160~1600	32~630	I_i=(2-3-4-6-8-10-12)I_n+OFF	瞬时动作
	动作允差		±15%	
中性极保护（四极代号 C）	全系列	32~1600	I_{rN}=(0.5 、1)I_n+OFF，可调	
过载指示	全系列		I_{r0}=1.2I_r	

试验电流名称	试验电流	约定时间 (S)			
		tr 整定值			
		10A	10	20	30
约定不脱扣电流	1.05Ir	2h(In > 63A) 1h(In ≤ 63A)			
约定脱扣电流	1.2Ir	≤ 2h			
	1.3Ir	2h(In > 63A) 1h(In ≤ 63A)			
	1.5Ir	53	107	178	267
	2Ir	30	60	100	150
	7.2Ir	2.3	4.6	7.7	11.6

1.3 NZ1H 系列自动转换开关电器

型号及含义

高性能型 PC 级 NZ1HP- □ H

N	Z	1	HP	–	250	H	/	4	B	125A
企业代号	产品代号	设计序号	功能序号		壳架电流	派生代号		极数代号	控制端代号	额定电流
N：正泰股份	Z：自动转换开关电器	1	HP：H 系列 PC 级		63：63A 125：125A 250：250A 400：400A 630：630A	H：高性能型		3：三极 4：四极	B：标准型（无通讯功能） D：智能型（有通讯功能）	63：16~63A 125：80~125A 250：160~250A 400：315~400A 630：500~630A

选型举例

— NZ1HP-63H/4B 63A: 订购一台壳架电流为 63A，H 高性能型，极数为 4P，标准型（B 型）控制器，额定电流为 63A 的建筑用 PC 级自动转换开关电器

注 控制器分体安装时，分体导线需另外订购。

标准型 PC 级 -NZ1HP- □ S

N	Z	1	HP	–	250	S	/	4	B	T	125A
企业代号	产品代号	设计序号	功能序号		壳架电流	派生代号		极数代号	控制端代号	通讯功能	额定电流
N：正泰股份	Z：自动转换开关电器	1	HP：H 系列 PC 级		63：63A 125：125A 250：250A 400：400A 630：630A	S：标准型		3：三极 4：四极	B：高级型 C：发电机型	缺省：无通讯功能 T：有通讯功能	63：16~63A 125：80~125A 250：160~250A 400：315~400A 630：500~630A

选型举例

— NZ1HP-63S/4B 63A: 订购一台壳架电流为 63A，S 标准型，极数为 4P，高级型（B 型）控制器，额定电流为 63A 的建筑用 PC 级自动转换开关电器

1.3 NZ1H 系列自动转换开关电器

塑壳型 CB 级 –NZ1HM

N	Z	1	HM	–	250	S	/	4	A	T	2	160
企业代号	产品代号	设计序号	功能序号		壳架电流	分断能力		极数代号	控制端代号	通讯功能	用途代号	额定电流
N：正泰股份	Z：自动转换开关电器	1	HM：H 系列 CB 级		63：80A 125：125A 250：250A 400：400A 630：630A 800：800A	S：标准型 H：较高型		3：三极 4：四极	A：标准型 B：智能型	缺省：无通讯功能 T：有通讯功能	缺省：配电保护 2：电动机保护	63：16~63A 125：80~125A 250：160~250A 400：315~400A 630：500~630A 800：700~800A

选型举例

— NZ1HM–63S/4A 63A: 订购一台壳架电流为 63A，S 标准型，极数为 4P，标准型（A 型）控制器，配电保护型，额定电流为 63A 的建筑用 CB 级自动转换开关电器

注 控制器分体安装时，分体导线需另外订购。

微断型 CB 级 –NZ1HB

N	Z	1	HB	–	63	/	4	B	T	C	63A
企业代号	产品代号	设计序号	功能序号		壳架电流		极数代号	控制端代号	通讯功能	脱扣类型	额定电流
N：正泰股份	Z：自动转换开关电器	1	HB：H 系列 CB 级		63：63A		3：三极 4：四极	B：高级型 C：发电机型	缺省：无通讯功能 T：有通讯功能	C：C 型 D：D 型	10~63A

选型举例

— NZ1HB–63/4B C63A: 订购一台壳架电流为 63A，极数为 4P，高级型（B 型）控制器，脱扣类型 C 型，额定电流为 63A 的建筑用 CB 级自动转换开关电器

1.3 NZ1H 系列自动转换开关电器

主要技术参数 -NZ1HP- □ H 系列

规格型号	NZ1HP-63H	NZ1HP-125H	NZ1HP-250H	NZ1HP-400H	NZ1HP-630H
壳架电流 (A)	63	125	250	400	630
额定电流 (A)	16、32、40、50、63	80、100、125	160、200、250	315、400	500、630
额定工作电压 Ue(V)	AC400/415，50Hz				
额定绝缘电压 Ui(V)	AC800				
额定冲击电压 Uimp (kV)	8				
使用类别	AC-33B				
极数	3P、4P				
额定限制短路电流 Iq(kA)(配 SPCD)	100kA	100kA	100kA	100kA	100kA
额定短时耐受电流 Icw(kA)	10/30ms	10/200ms	10/200ms	25/200ms	25/200ms
额定短路接通能力 Icm(kA)(峰值)	15	20	30	50	50
触头转换时间 (s)	0.6x(1±50%)	0.6x(1±50%)	1x(1±10%)	1.5x(1±10%)	1.5x(1±10%)
转换动作时间 (s)	1.5x(1±10%)	1.2x(1±10%)	2.1x(1±10%)	3.3x(1±10%)	3.3x(1±10%)
机械寿命 (次)	10000	10000	10000	6000	6000
电气寿命 (次)	6000	6000	5000	3000	2000
开关位置	常用、备用、断电位置				
符合标准	GB/T 14048.11				
外形尺寸					
宽 x 高 x 深 (mm)	230x114x134				
控制器特性					
控制器型号	B(标准型)、D(智能型)				
控制器安装方式	一体式、分体式				
额定控制电源电压 Us(V)	230V/240V、50Hz				
控制电压范围	85%~110%Us				

1.3 NZ1H 系列自动转换开关电器

主要技术参数 -NZ1HP- □ S 系列

规格型号	NZ1HP-63S	NZ1HP-125S	NZ1HP-250S	NZ1HP-400S	NZ1HP-630S
壳架电流 (A)	63	125	250	400	630
额定电流 (A)	16、20、25、32、40、50、63	80、100、125	160、200、250	315、400	500、630
额定工作电压 Ue(V)	AC400/415，50Hz				
额定绝缘电压 Ui(V)	AC800				
额定冲击电压 Uimp (kV)	8				
使用类别	AC-33B				
极数	3P、4P				
额定限制短路电流 Iq(kA)(配 SPCD)	100kA	100kA	100kA	100kA	100kA
额定短时耐受电流 Icw(kA)	10 / 30ms	10 / 30ms	10 / 30ms	20 / 100ms	20 / 100ms
额定短路接通能力 Icm(kA)(峰值)	15	15	15	25	25
触头转换时间 (s)	0.4x（1±50%）	0.4x（1±50%）	0.4x（1±50%）	0.8x（1±50%）	0.8x（1±50%）
转换动作时间 (s)	1.4x（1±10%）	1.4x（1±10%）	1.3x（1±10%）	2.8x（1±50%）	2.8x（1±50%）
机械寿命 (次)	10000	10000	10000	6000	6000
电气寿命 (次)	2000	2000	1500	1000	1000
开关位置	常用、备用、断电位置				
符合标准	GB/T 14048.11				
外形尺寸					
宽 x 高 x 深 (mm)	208x125x110.5		269x170x149	396x277x203	
控制器特性					
控制器型号	B（高级型）、C（发电机型）、BT（高级型 + 通讯）、CT（发电机型 + 通讯）				
控制器安装方式	一体式				
额定控制电源电压 Us(V)	230V/240V、50Hz				
控制电压范围	85%~110%Us				

1.3 NZ1H 系列自动转换开关电器

主要技术参数 –NZ1HM 系列

规格型号	NZ1HM–63	NZ1HM–125	NZ1HM–250	NZ1HM–400	NZ1HM–630	NZ1HM–800
壳架电流 (A)	63	125	250	400	630	800
额定电流 (A)	10、16、25、32、40、50、63	80、100、125	160、200、250	315、350、400	500、630	700、800
额定工作电压 Ue (V)	AC400/415，50Hz		AC1000			
额定绝缘电压 Ui (V)	AC800					
额定冲击电压 Uimp(kV)	8			12		
使用类别	AC–33B					
极数	3P、4P					
额定短路接通能力 Icm(kA)	S:52.5 H:105	S:52.5 H:105	S:73.5 H:105	S:105 H:154	S:105 H:154	S:105 H:165
额定短路分断能力 Icn(kA)	S:25 H:50	S:25 H:50	S:35 H:50	S:50 H:70	S:50 H:70	S:50 H:75
触头转换时间 (s)	1.6x(1±10%)	1.6x(1±10%)	2x(1±10%)	2.3x(1±10%)	2.3x(1±10%)	2.7x(1±10%)
转换动作时间 (s)	2.8x(1±10%)	2.8x(1±10%)	3.3x(1±10%)	3.5x(1±10%)	3.5x(1±10%)	4x(1±10%)
机械寿命 (次)	10000	10000	6000	4500	4500	4500
电气寿命 (次)	3000	3000	3000	1500	1500	1500
开关位置	常用、备用、断电位置					
符合标准	GB/T 14048.11					
外形尺寸 (以 4 极 S 型为例)						
宽 x 高 x 深 (mm)	300x240x151		390x250x155	535x334x198		660x344x203
控制器特性						
控制器型号	A(标准型)、B(智能型)、AT(标准型 + 通讯)、BT(智能型 + 通讯)					
控制器安装方式	一体式、分体式					
额定控制电源电压 Us(V)	230V/240V、50Hz					
控制电压范围	85%~110%Us					

1.3 NZ1H 系列自动转换开关电器

主要技术参数 –NZ1HB 系列

规格型号	NZ1HB-63
壳架电流 (A)	63
额定电流 (A)	10、16、20、25、32、40、50、63
额定工作电压 Ue (V)	AC400，50Hz
额定绝缘电压 Ui(V)	AC500
额定冲击电压 Uimp(kV)	4
使用类别	AC-33iB
极数	3P、4P
额定短路接通能力 Icm(kA)	17
额定短路分断能力 Icn(kA)	10
脱扣曲线类型	C / D
触头转换时间 (s)	0.6x(1±50%)
转换动作时间 (s)	1.5x(1±10%)
机械寿命 (次)	10000
电气寿命 (次)	3000
开关位置	常用、备用、断电位置
符合标准	GB/T 14048.11
外形尺寸	
宽 x 高 x 深 (mm)	230x125x123.8
控制器特性	
控制器类型	B(高级型)、C(发电机型)、BT(高级型 + 通讯)、CT(发电机型 + 通讯)
控制器安装方式	一体式
额定控制电源电压 Us(V)	230V/240V、50Hz
控制电压范围	85%~110%Us

1.3 NZ1H 系列自动转换开关电器

控制器功能列表 –NZ1HP– □ H 系列

	型号 / 功能	B(标准型)	D(智能型)
显示	显示模块	■ LED 数码管显示	■ LCD 液晶显示
	常用 / 备用合闸指示	■	■
	常用 / 备用分闸指示	■	■
	常用 / 备用电源指示	■	■
	消防指示	■	■
	故障指示	■	■
操作方式	手动操作	■	■
	自动操作	■	■
	控制器按键操作	■	■
主触头工作位置	常用电源闭合	■	■
	备用电源闭合	■	■
	双分	■	■
监测	常用 / 备用三相监测	■	■
	监控常用电源	■ 断相 / 失压、欠压、过压故障	■ 断相 / 失压、欠压、过压故障
	监控备用电源	■ 断相 / 失压、欠压、过压故障	■ 断相 / 失压、欠压、过压故障
动作方式	自投自复	■	■
	自投不自复	■	■
工作模式	电网 - 电网	■	■
	电网 - 发电机	■	■
转换方式	断相、失压转换	■	■
	欠电压转换	■	■
	过电压转换	■	■
参数设置	转换延时	0~300s 可调，步进 1s	0~300s 可调，步进 1s
	返回延时	0~300s 可调，步进 1s	0~300s 可调，步进 1s
	发电机启动延时	0~300s 可调，步进 1s	0~300s 可调，步进 1s
	发电机停机延时	0~300s 可调，步进 1s	0~300s 可调，步进 1s
	过压动作值	240V~290V 可调	240V~290V 可调
	欠压动作值	160V~200V 可调	160V~200V 可调
	动作方式调整	■	■
其他	通讯功能 (RS485)	-	■
	消防联动	■	■
	消防反馈	■	■
	发电机控制	■	■

注 “■”代表标配，“□”代表选配，“—”代表无此功能

1.3 NZ1H 系列自动转换开关电器

控制器功能列表 -NZ1HP- □ S 系列

	型号 / 功能	B(高级型)	C(发电机型)
显示	常用 / 备用合闸指示	■	■
	常用 / 备用分闸指示	■	■
	常用、备用电源指示	■	■
	消防指示	■	■
	故障指示	■	■
操作方式	手动操作	■	■
	自动操作	■	■
主触头工作位置	常用电源闭合	■	■
	备用电源闭合	■	■
	双分	■	■
监测	常用 / 备用三相监测	■	■
	监控常用电源	■ 断相 / 失压、欠压、过压故障	■ 断相 / 失压、欠压、过压故障
	监控备用电源	■ 断相 / 失压、欠压、过压故障	■ 断相 / 失压、欠压、过压故障
动作方式	自投自复	■	■
工作模式	电网 - 电网	■	■
	电网 - 发电机	-	■
转换方式	断相、失压转换	■	■
	欠电压转换	■	■
	过电压转换	■	■
参数设置	转换延时	0~30s 可调，步进 5s	0~30s 可调，步进 5s
	返回延时	0~30s 可调，步进 5s	0~30s 可调，步进 5s
其他	通讯功能 (RS485)		
	消防联动	■	■
	消防反馈	■	■
	发电机控制	-	■

注 “■”代表标配，“□”代表选配，“—”代表无此功能

1.3 NZ1H 系列自动转换开关电器

控制器功能列表 –NZ1HM 系列

	型号 / 功能	A(标准型)	B(智能型)
显示	显示模块	■ LED 数码管显示	■ LED 数码管显示
	常用 / 备用合闸指示	■	■
	常用 / 备用分闸指示	■	■
	常用 / 备用电源指示	■	■
	消防指示	■	■
	故障指示	■	■
操作方式	手动操作	■	■
	自动操作	■	■
	控制器按键操作	■	■
主触头工作位置	常用电源闭合	■	■
	备用电源闭合	■	■
	双分	■	■
监测	常用 / 备用三相监测	■	■
	监控常用电源	■ 断相 / 失压、欠压、过压故障	■ 断相 / 失压、欠压、过压故障
	监控备用电源	■ 断相 / 失压、欠压、过压故障	■ 断相 / 失压、欠压、过压故障
动作方式	自投自复	■	■
	自投不自复	■	■
工作模式	电网 - 电网	■	■
	电网 - 发电机	-	■
转换方式	断相、失压转换	■	■
	欠电压转换	■	■
	过电压转换	■	■
参数设置	转换延时	0~180s 可调，步进 1s	0~180s 可调，步进 1s
	返回延时	0~180s 可调，步进 1s	0~180s 可调，步进 1s
	发电机启动延时	0~180s 可调，步进 1s	0~180s 可调，步进 1s
	发电机停机延时	0~180s 可调，步进 1s	0~180s 可调，步进 1s
	过压动作值	240V~290V 可调	240V~290V 可调
	欠压动作值	160V~200V 可调	160V~200V 可调
	动作方式调整	■	■
其他	通讯功能 (RS485)	□	□
	消防联动	■	■
	消防反馈	■	■
	发电机控制	-	■

注 “■”代表标配，“□”代表选配，“—”代表无此功能

1.3 NZ1H 系列自动转换开关电器

控制器功能列表 –NZ1HB 系列

	型号 / 功能	B(高级型)	C(发电机型)
显示	常用 / 备用合闸指示	■	■
	常用 / 备用分闸指示	■	■
	常用 / 备用电源指示	■	■
	消防指示	■	■
	故障指示	■	■
操作方式	手动操作	■	■
	自动操作	■	■
主触头工作位置	常用电源闭合	■	■
	备用电源闭合	■	■
	双分	■	■
监测	常用 / 备用三相监测	■	■
	监控常用电源	■ 断相 / 失压、欠压、过压故障	■ 断相 / 失压、欠压、过压故障
	监控备用电源	■ 断相 / 失压、欠压、过压故障	■ 断相 / 失压、欠压、过压故障
动作方式	自投自复	■	■
工作模式	电网 - 电网	■	■
	电网 - 发电机	-	■
转换方式	断相、失压转换	■	■
	欠电压转换	■	■
	过电压转换	■	■
参数设置	转换延时	0~30s 可调，步进 5s	0~30s 可调，步进 5s
	返回延时	0~30s 可调，步进 5s	0~30s 可调，步进 5s
其他	通讯功能 (RS485)	□	□
	消防联动	■	■
	消防反馈	■	■
	发电机控制	-	■

注 “■”代表标配，“□”代表选配，“—”代表无此功能

终端电器

2.0

2.1 NBH 小型断路器

2.2 NBHLE 剩余电流动作断路器

2.3 NHH 隔离开关

2.4 OUVR 自愈式过欠压保护器

2.5 NUH 电涌保护器

2.6 NX30H 配电箱

2.1

NBH 小型断路器

符合标准

— GB/T 14048.2　IEC 60947-2

符合认证

— CCC

主要功能

— 过载、短路、隔离

主要参数及技术性能

技术参数项目	参数值
额定电流 (A)	63、80、100、125
额定电压 (V)	AC230 ~ (1P) ， AC400 ~ (2P、3P、4P)
频率 (Hz)	50
瞬时脱扣类型	C (Ii=8In) ， D (Ii=12In)
极数	1P、2P、3P、4P
机械寿命 (次)	20000
电气寿命 (次)	6000 (In ≤ 100A) ； 4000 (In > 100A)
额定极限短路分断能力 (kA)	10
额定运行短路分断能力 (kA)	7.5
额定冲击耐受电压 (kV)	4

外形及安装尺寸

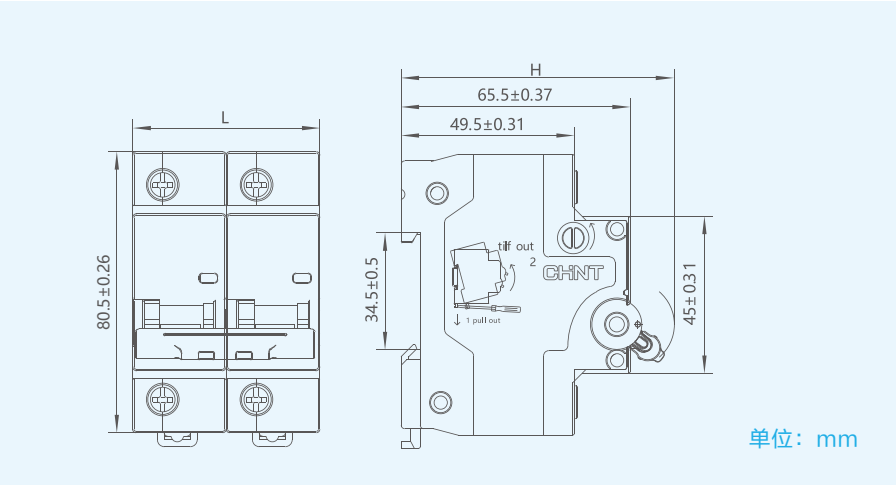

	1P	2P	3P	4P
L (mm)	$27^{0}_{-0.52}$	$54^{0}_{-0.74}$	$81^{0}_{-1.40}$	$108^{0}_{-1.40}$
H (mm)	$75.5^{0}_{-1.20}$	$78.5^{0}_{-1.20}$	$78.5^{0}_{-1.20}$	$78.5^{0}_{-1.20}$

2.1 NBH 小型断路器

符合标准

— GB/T 10963.1　IEC 60898-1

符合认证

— CCC

主要功能

— 过载、短路、隔离

主要参数及技术性能

技术参数项目	参数值
额定电流 (A)	80
额定电压 (V)	AC230
频率 (Hz)	50
瞬时脱扣类型	B、C、D
极数	1P、1P+N、2P
机械寿命 (次)	20000
电气寿命 (次)	10000
额定短路分断能力	见表 1
运行短路分断能力	见表 1
额定冲击耐受电压 (V)	4000
断路器每极功耗 (W)	≤ 15

表 1

产品型号	极数	额定电压 (V)	额定短路分断能力 (A)	运行短路分断能力 (A)
NBH-80	1P、1P+N	230	6000	6000
	2P	230	6000	6000
NBH-80H	2P	230	10000	7500

外形及安装尺寸

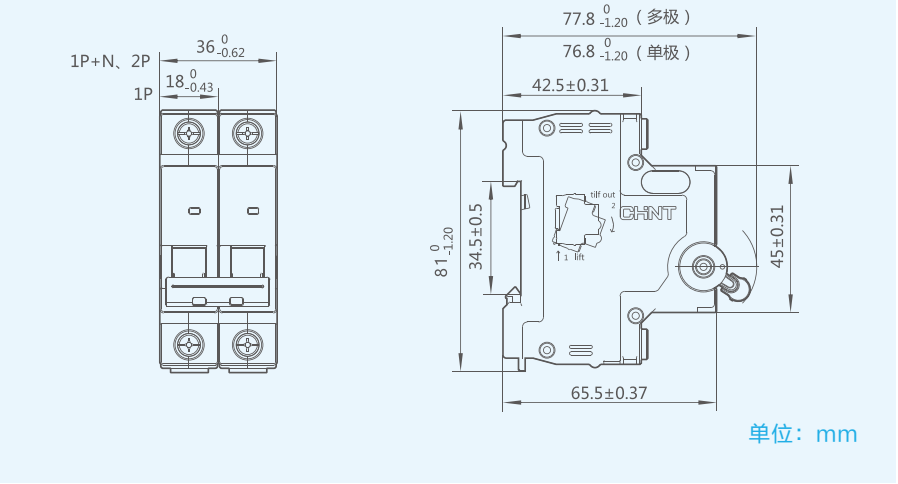

2.1

NBH 小型断路器

符合标准

— GB/T 10963.1　IEC 60898-1

符合认证

— CCC

主要功能

— 过载、短路、隔离

主要参数及技术性能

技术参数项目	参数值
额定电流 (A)	1、2、3、4、6、10、16、20、25、32、40、50、63
额定电压 (V)	见表 1
频率 (Hz)	50
瞬时脱扣类型	B、C、D
极数	1P、1P+N、2P、3P、3P+N、4P
机械寿命 (次)	20000
电气寿命 (次)	10000
额定短路分断能力	见表 1
运行短路分断能力	见表 1
额定冲击耐受电压 (V)	4000
断路器每极功耗	见表 2

表 1

产品型号	极数	额定电压 (V)	额定短路分断能力 (A)	运行短路分断能力 (A)
NBH-63	1P、1P+N	230V~	6000A	6000A
	2P	230V~	10000A	7500A
		400V~	6000A	6000A
	3P	400V~	6000A	6000A
	3P+N	400V~	6000A	6000A
	4P	400V~	6000A	6000A

表 2

额定电流范围 In(A)	每极最大功耗 (W)
In ≤ 10	3
10 < In ≤ 16	3.5
16 < In ≤ 25	4.5
25 < In ≤ 32	6
32 < In ≤ 40	7.5
40 < In ≤ 50	9
50 < In ≤ 63	13

2.1 NBH 小型断路器

外形及安装尺寸

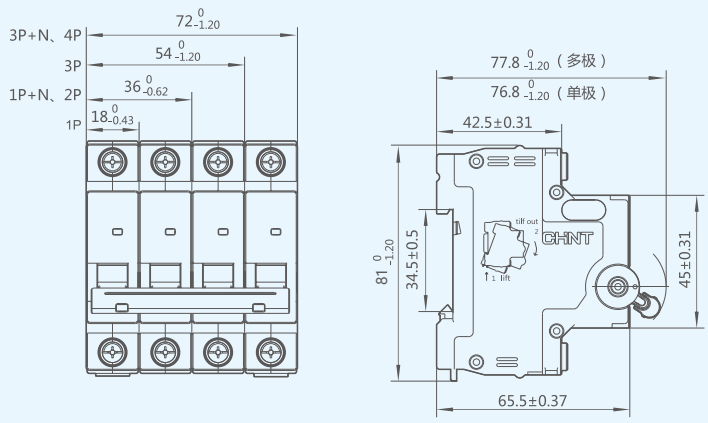

单位：mm

2.1

NBH 小型断路器

符合标准

— GB/T 10963.1　IEC 60898-1

符合认证

— CCC

主要功能

— 过载、短路、隔离

主要参数及技术性能

技术参数项目	参数值
额定电流 (A)	1、2、3、4、6、10、16、20、25、32、40、50、63
额定电压 (V)	AC230（1P、1P+N），AC400（2 ~ 4P、3P+N）
频率 (Hz)	50
瞬时脱扣类型	B、C、D
极数	1P、1P+N、2P、3P、3P+N、4P
机械寿命 (次)	20000
电气寿命 (次)	10000
额定短路分断能力 (A)	10000
运行短路分断能力 (A)	7500
额定冲击耐受电压 (V)	4000
断路器每极功耗	见表 1

表 1

额定电流范围 In（A）	每极最大功耗（W）
In ≤ 10	3
10 ≤ In ＜ 16	3.5
16 ≤ In ＜ 25	4.5
25 ≤ In ＜ 32	6
32 ≤ In ＜ 40	7.5
40 ≤ In ＜ 50	9
50 ≤ In ＜ 63	13

外形及安装尺寸

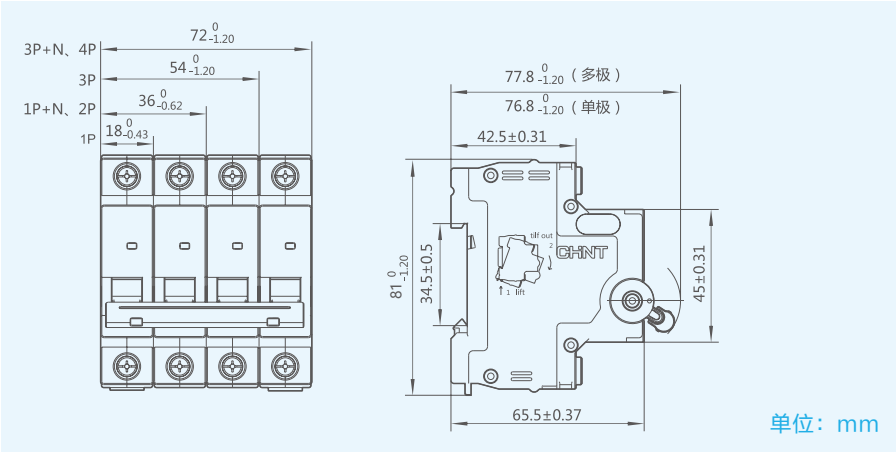

2.1

NBH 小型断路器

符合标准

— GB/T 10963.1　IEC 60898-1

符合认证

— CCC

主要功能

— 过载、短路、隔离

主要参数及技术性能

技术参数项目	参数值
额定电流 (A)	6、10、16、20、25、32、40
额定电压 (V)	AC230
频率 (Hz)	50
瞬时脱扣类型	C、D
极数	1P+N
机械寿命 (次)	20000
电气寿命 (次)	10000
额定短路分断能力 (A)	4500
运行短路分断能力 (A)	4500
额定冲击耐受电压 (V)	4000
断路器每极功耗	见表 1

表 1

额定电流 In（A）	每极最大功耗（W）
1~10	2
16~32	3.5
40~63	5

外形及安装尺寸

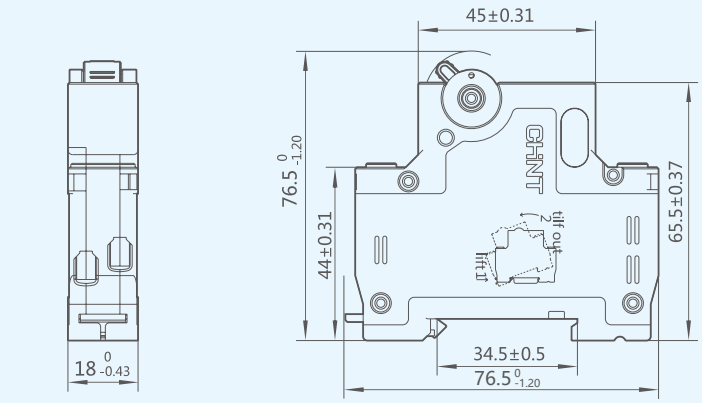

单位：mm

2.1

NBH 小型断路器

符合标准

— GB/T 10963.1　IEC 60898-1

符合认证

— CCC

主要功能

— 过压、欠压、过载、短路、隔离

技术参数项目	参数值
额定电流 (A)	6、10、16、20、25、32、40、50、63、80、100
额定电压 (V)	AC230/400
极数	1P+N、2P、3P+N、4P
接线能力	适用于 35mm² 及以下导线
额定短路能力 (A)	N：6000、H：10000
脱扣特性	B、C、D（80A 以下）
自动合闸时间	t ≤ 3s（Ue=~230V）
过压保护 (V)	AC275±5
欠压保护 (V)	AC160±5
过压动作恢复值 (V)	≤ AC255
欠压动作恢复值 (V)	≥ AC150
电气寿命 (次)	6000
机械寿命 (次)	10000

结构特点

— 利用电机元件实现断路器的自动合闸功能。
— 同时具备过载保护、短路保护、自动合闸功能。
— 1P+N 产品宽度 54mm，保证产品模数化安装。
— 可切换手动 / 自动两种工作模式，当选择手动模式时，产品功能为自动分闸、手动合闸；当选择自动模式时，产品功能为自动分闸、自动合闸。
— 产品适用工作条件和工作环境：
环境温度 使用环境温度 −20~+60℃。当环境温度不是基准的 30℃时，请参考如下系数修正。

环境温度 (℃) / In(A)	-20	-10	0	10	20
6	7.3	7.1	6.8	6.5	6.3
10	13.1	12.5	12	11.4	10.7
16	19.8	19	18.4	17.6	16.8
20	24.5	23.7	22.8	21.9	21
25	30	29	28	27	26
32	39.2	37.9	36.5	35	33.6
40	49.2	47.5	45.8	44	42
50	62	59.8	57.4	55	52.6
63	79.2	76.3	73.2	70	66.6
80	95.2	92.8	88.8	85.6	83
100	119	116	112	107	105

2.1

NBH 小型断路器

温度 (℃) / In(A)	30	40	50	60
6	6	5.8	5.6	5.4
10	10	9.7	9.3	8.8
16	16	15	15	14
20	20	19	19	18
25	25	24	23	22
32	32	31	30	28
40	40	39	37	35
50	50	48	46	42
63	63	61	58	55
80	80	76.8	74.4	70.4
100	100	96	93	88

外形及安装尺寸

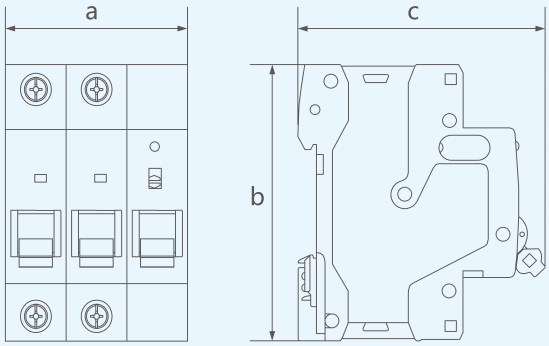

	1P+N、2P	3P+N、4P
宽 /a	54	90
高 /b	89	89
深 /c	78	78

单位：mm

2.2

NBHLE 剩余电流动作断路器

符合标准

— GB/T 16917.1　IEC 61009-1

符合认证

— CCC

主要功能

— 过载、短路、隔离、剩余电流动作

主要参数及技术性能

技术参数项目	参数值
额定电流 (A)	6、10、16、20、25、32、40
额定电压 (V)	AC230/240
频率 (Hz)	50/60
额定剩余动作电流 (mA)	30
电磁脱扣器类型	B、C
极数	1P+N
机械寿命 (次)	20000
电气寿命 (次)	10000
额定短路分断能力 (A)	6000
运行短路分断能力 (A)	6000
额定冲击耐受电压 (V)	4000

外形及安装尺寸

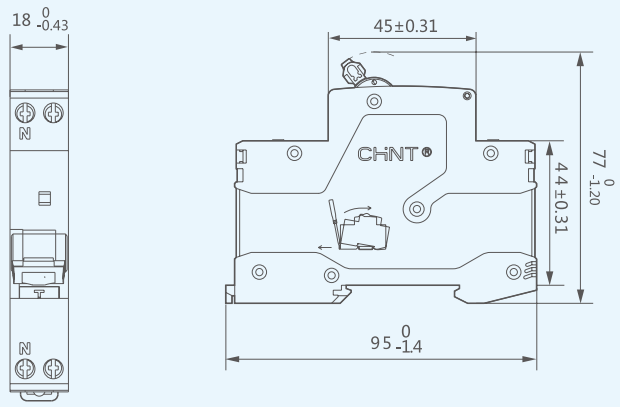

单位：mm

2.2

NBHLE 剩余电流动作断路器

符合标准

— GB/T 16917.1　IEC 61009-1

符合认证

— CCC

主要功能

— 过载、短路、隔离、剩余电流动作

主要参数及技术性能

技术参数项目	参数值
额定电流 (A)	6、10、16、20、25、32、40、50、63
额定电压 (V)	AC230
频率 (Hz)	50
额定剩余动作电流 (mA)	10、30
电磁脱扣器类型	C、D
极数	1P+N
机械寿命 (次)	20000
电气寿命 (次)	10000
额定短路分断能力 (A)	4500，H 型为 6000
运行短路分断能力 (A)	4500，H 型为 6000
额定冲击耐受电压 (V)	4000

外形及安装尺寸

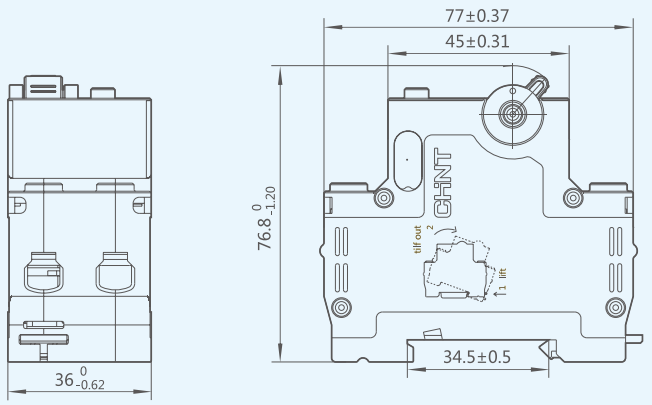

单位：mm

2.2

NBHLE 剩余电流动作断路器

符合标准

— GB/T 16917.1　IEC 61009-1

符合认证

— CCC

主要功能

— 过载、短路、隔离、剩余电流动作

主要参数及技术性能

技术参数项目	参数值
额定电流 (A)	6、10、16、20、25、32、40
额定电压 (V)	AC230
频率 (Hz)	50
漏电类型	AC、A
额定剩余动作电流 (mA)	AC 型：10、30 A 型：30
瞬时脱扣类型	C、D
极数	1P+N
机械寿命 (次)	20000
电气寿命 (次)	10000
额定短路分断能力 (A)	4500
运行短路分断能力 (A)	4500
额定冲击耐受电压 (V)	4000

外形及安装尺寸

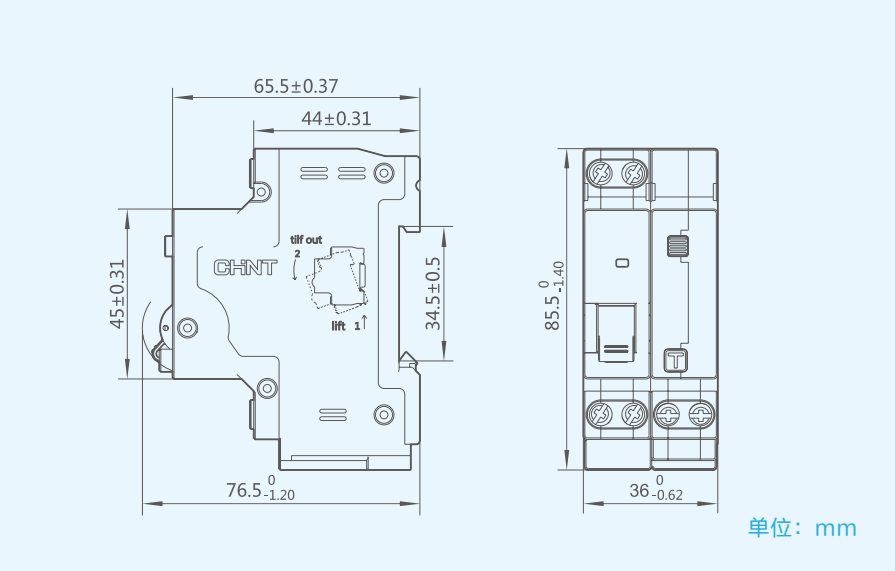

2.2

NBHLE 剩余电流动作断路器

符合标准

— GB/T 16917.1　IEC 61009-1

符合认证

— CCC

主要功能

— 过载、短路、隔离（1P+N,3P+N 除外）、剩余电流动作

主要参数及技术性能

技术参数项目	参数值
额定电流 (A)	6、10、16、20、25、32、40、50、63
额定电压 (V)	AC230（1P+N、2P）、AC400（3P、3P+N、4P）
频率 (Hz)	50
漏电类型	AC、A
额定剩余动作电流 (mA)	AC 型：30、50、75、100、300 A 型：30、100、300
瞬时脱扣类型	B、C、D
极数	1P+N、2P、3P、3P+N、4P
机械寿命 (次)	20000
电气寿命 (次)	10000
额定短路分断能力 (A)	6000，H 型：10000
运行短路分断能力 (A)	6000，H 型：7500
额定冲击耐受电压 (V)	4000

外形及安装尺寸

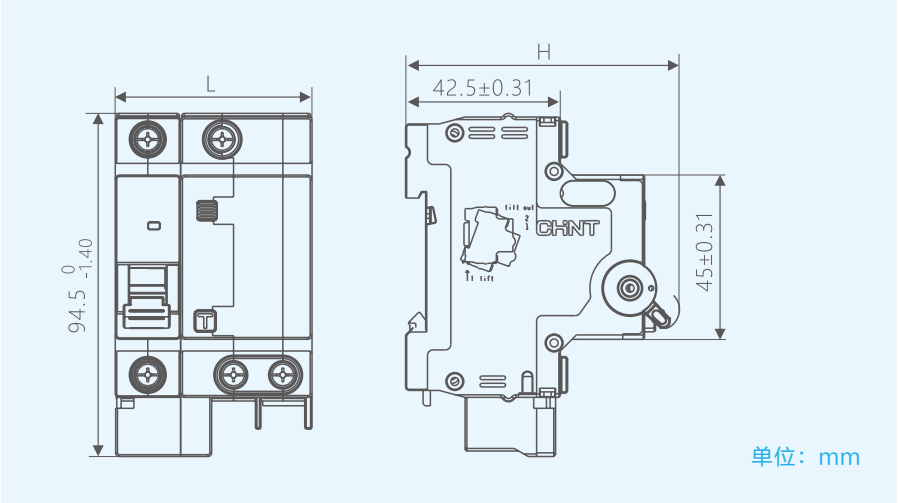

	1P+N	2P	3P	3P+N	4P
L (mm)	54 $^{0}_{-0.74}$	72 $^{0}_{-0.74}$	103.5 $^{0}_{-1.40}$	117 $^{0}_{-1.40}$	135 $^{0}_{-1.60}$
H (mm)	76.8 $^{0}_{-1.20}$	77.8 $^{0}_{-1.20}$	77.8 $^{0}_{-1.20}$	77.8 $^{0}_{-1.20}$	77.8 $^{0}_{-1.20}$

2.2

NBHLE 剩余电流动作断路器

符合标准

— GB/T 16917.1　IEC 61009-1

符合认证

— CCC

主要功能

— 过载、短路、隔离（1P+N,3P+N 除外）、剩余电流动作

主要参数及技术性能

技术参数项目	参数值
额定电流 (A)	6、10、16、20、25、32
额定电压 (V)	AC230（1P+N、2P）、AC400（3P、3P+N、4P）
频率 (Hz)	50Hz
漏电类型	AC、A
额定剩余动作电流 (mA)	AC 型：30、50、75、100、300 A 型：30、100、300
瞬时脱扣类型	B、C、D
极数	1P+N、2P、3P、3P+N、4P
机械寿命（次）	20000
电气寿命（次）	10000
额定短路分断能力 (A)	6000，H 型：10000
运行短路分断能力 (A)	6000，H 型：7500
额定冲击耐受电压 (V)	4000

外形及安装尺寸

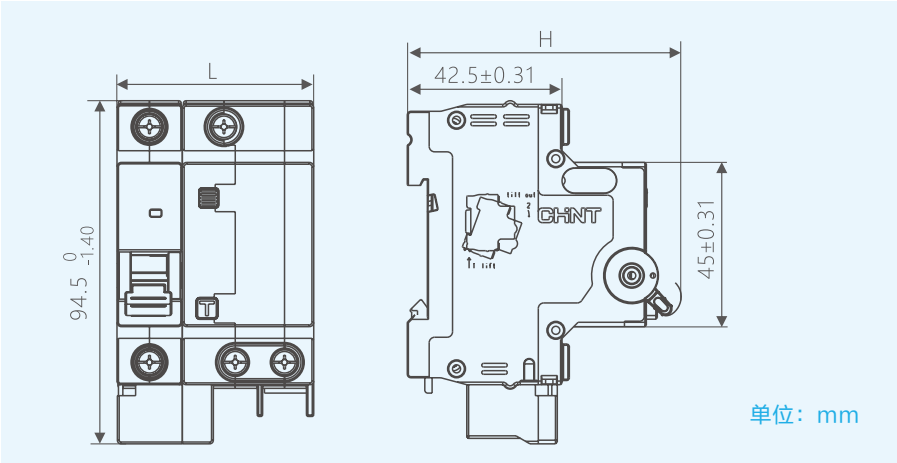

	1P+N	2P	3P	3P+N	4P
L (mm)	45 $^{0}_{-0.62}$	63 $^{0}_{-0.74}$	90 $^{0}_{-1.40}$	99 $^{0}_{-1.40}$	117 $^{0}_{-1.40}$
H (mm)	76.8 $^{0}_{-1.20}$	77.8 $^{0}_{-1.20}$	77.8 $^{0}_{-1.20}$	77.8 $^{0}_{-1.20}$	77.8 $^{0}_{-1.20}$

2.2

NBHLE 剩余电流动作断路器

符合标准

— GB/T 16917.1　GB/T 18802.11

符合认证

— CCC、CQC

主要功能

— 过载、短路、隔离、剩余电流动作、浪涌保护

主要参数及技术性能

技术参数项目	参数值
额定电流 (A)	6、10、16、20、25、32、40、50、63
额定电压 (V)	AC230
频率 (Hz)	50
额定剩余动作电流 (mA)	10、30
瞬时脱扣类型	B、C
极数	1P+N
机械寿命 (次)	20000
电气寿命 (次)	10000
额定短路分断能力 (A)	6000
运行短路分断能力 (A)	6000
额定冲击耐受电压 (V)	6000
最大放电电流 (A)	20000
标称放电电流 (A)	10000
最大持续工作电压 (V)	385
电压保护水平 (V)	1800

外形及安装尺寸

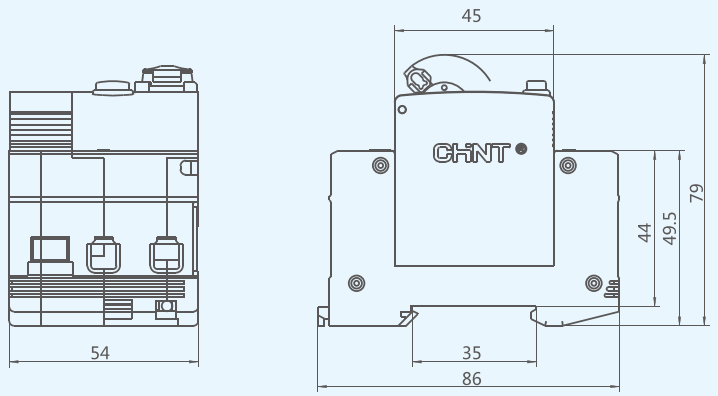

单位：mm

2.3

NHH 隔离开关

符合标准

— GB/T 14048.3　IEC 60947-3

符合认证

— CCC

主要功能

— 隔离功能

主要参数及技术性能

技术参数项目	参数值
额定电流 (A)	20、32、40、63、80、100、125
极数	1P、2P、3P、4P
额定绝缘电压 (V)	500
额定工作电压 (V)	AC230(1P、2P)、AC400(2P、3P、4P)
额定冲击耐受电压 (V)	6000
额定短时耐受电流	12Ie，通电时间为 1s
额定短路接通能力	20Ie
额定接通与分断能力	3Ie，1.05Ue，COSΦ=0.65
机械寿命 (次)	10000
电气寿命 (次)	3000
污染等级	2 级
使用类别	AC-22A、AC-21B
安装类别	Ⅱ、Ⅲ
安装方式	采用 TH35-7.5 型钢安装轨安装，其安装面与垂直的倾斜度不超过 5°
接线方式	用螺钉压紧接线，80A~125A 拧紧力矩 3.5N·m；20A~63A 拧紧力矩 2.0N·m

外形及安装尺寸

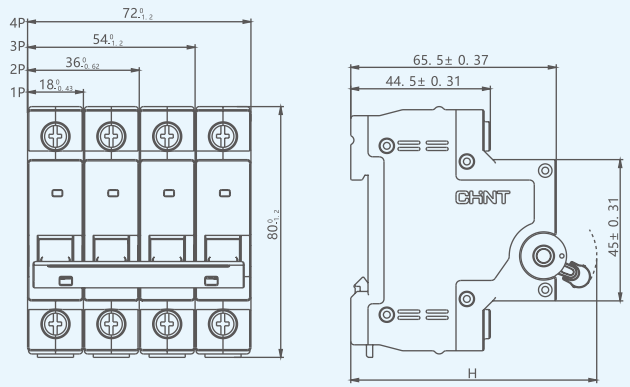

极数	1P	2P~4P
H(mm)	76.3 $^{0}_{-1.2}$	78 $^{0}_{-1.2}$

单位：mm

2.4 OUVR 自愈式过欠压保护器

产品特点

- 防止误动作：线路出现突然瞬态或暂态过电压时，保护器不产生误动作；线路由于接点不实等故障出现电压不稳或突然断电又突然来电时，保护器不接通线路。
- 动作可靠：保护呈反时限动作特性，动作时间≤ 1s。
- 电压保护范围宽：0~450V；线路故障电压为最高时，保护器自身不会被损坏。
- 更安全，耐受冲击电压：4kV（符合 Ⅲ 类电器的安全标准）。
- 状态指示：保护器有发光二极管指示工作状态，绿色为正常电压指示，红色过电压指示或欠电压指示。
- 外形模数化设计，导轨式安装。

主要参数及技术性能

技术参数项目	参数值
额定电流 (A)	32、40、50、63、80
额定电压 (V)	AC230/400
极数	1P+N、3P+N
接线能力	适用于 25mm² 及以下导线
过压保护 (V)	AC270±5
欠压保护 (V)	AC170±5
过压动作恢复值 (V)	AC250±10
欠压动作恢复值 (V)	AC190±5
延时复位接通时间 (s)	30±10
电气机械寿命（次）	50000
使用环境温度 (℃)	-20~+65
安装类别	Ⅱ、Ⅲ类

其他

- 保护器第一次通电时需要延时 30±10s 后给负载正常供电。
- 保护器 N 线为零，L 为火线，不得接错。
- 接线方式为：上进线下出线或下进线上出线。
- 在使用前请拧紧卡线螺钉，防止接触不良而损坏产品。
- LED 指示：绿灯常亮 – 正常
  红灯常亮 – 过欠压。
- 必须接零，当线路断零或断任意一相火线时保护器起到保护。
  3P+N 产品过压或欠压后，三相对零线均在恢复值才能恢复正常工作。

2.4

OUVR 自愈式过欠压保护器

安装和接线

- 安装前先检查产品标志与所使用的条件是否相符。
- 按产品标识进出端，出线端正确接线（负载电流应不大于产品的额定电流值）。
- N 极不能接错，且必须可靠接线，否则保护器不能正常工作。
- 接线导线截面积参照下表。

连接导线的截面积和额定电流

额定电流值 (A)	32	40	50	63	80
导线截面积 (mm^2)	6	10	10	16	25

外形及安装尺寸

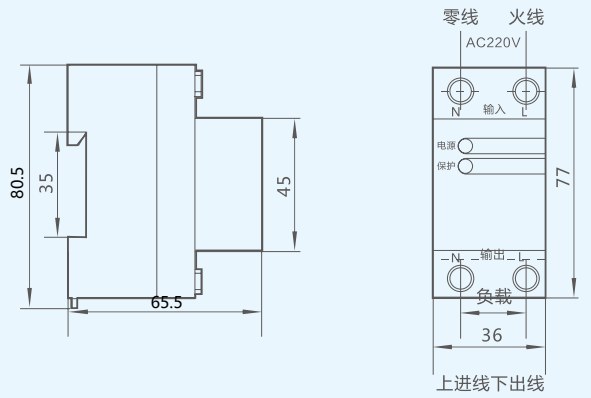

单位：mm

2.4

OUVR 自愈式过欠压保护器

符合标准

— JB/T 12762

符合认证

— CQC

产品特点

— 线路存在过电压时，保护器自动断开。
— 线路存在过电压时，保护器自动断开。
— 正常电压时，保护器自动闭合。
— 正面视图清晰指示保护器工作状态。

主要参数及技术性能

产品型号	OUVR-1N
额定电流 (A)	32、40、50、63、80
额定电压 (V)	1P+N:AC230，3P+N:AC400
额定频率 (Hz)	50
极数	1P+N、3P+N
接线能力	适用于 25mm^2 及以下导线
过电压保护 (L-N)	AC275V>>
欠电压保护 (L-N)	AC50~161V
过电压动作恢复值 (L-N)	AC253V
欠电压动作恢复值 (L-N)	AC196V
延时复位接通时间 (s)	30±10
电气机械寿命 (次)	50000
使用环境温度 (℃)	-35~+70
额定限制短路电流能力 (kA)	3

其他

— 保护器初次上电或系统断电后再次上电，需延时 5s 后给负载正常供电。
— 保护器 N 为零线，L 为相线，不可接错。
— 接线方式：上进下出或下进上出。
— 在使用前请拧紧导线螺丝，防止接触不良而损坏保护器。
— LED 指示：红灯常亮 – 正常
绿灯常亮 – 过欠压保护
— 必须接零，当线路零线断开或任一相线断开时起到保护作用。

注 3P+N 规格过电压或欠电压后，只有当三相对零线的电压均恢复至正常才能自动重新闭合。

2.4 OUVR 自愈式过欠压保护器

安装和接线

- 安装前先检查产品标志与所使用的条件是否相符。
- 按产品标识进线端、出线端正确接线（负载电流应不大于保护器的额定电流值）。
- N 极不可接错，且必须可靠接线，否则保护器不能正常工作。
- 接线导线截面积见下表。

连接导线的截面积和额定电流

额定电流值 (A)	32	40	50	63	80
导线截面积 (mm^2)	6	10	10	16	25

外形及安装尺寸

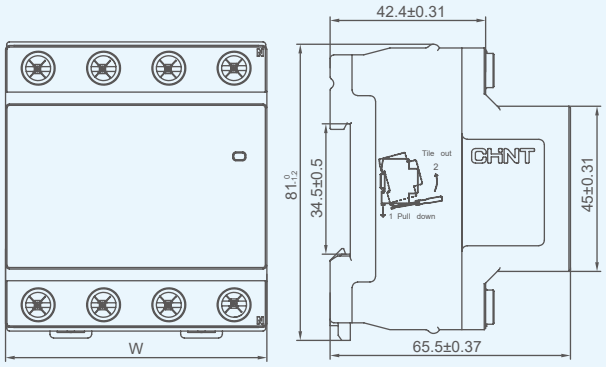

单位：mm

极数	额定电流 (A)	宽度 (mm)
1P+N	≤ 63	$27^{0}_{-0.52}$
	80	$36^{0}_{-0.62}$
3P+N	≤ 80	$72^{0}_{-1.2}$

2.4

OUVR 自愈式过欠压保护器

产品特点

- 防止误动作：线路出现突然瞬态或暂态过电压时，保护器不产生误动作；线路由于接点不实等故障出现电压不稳或突然断电又突然来电时，保护器不接通线路。
- 动作可靠：保护呈反时限动作特性，动作时间≤ 1s。
- 电压保护范围宽：0~450V；线路故障电压为最高时，保护器自身不会被损坏。
- 更安全，耐受冲击电压：4kV（符合 Ⅲ 类电器的安全标准）。
- 状态指示：保护器有发光二极管指示工作状态，绿色为正常电压指示，红色过电压指示或欠电压指示。
- 外形模数化设计，导轨式安装。
- 自带液晶屏，显示电压及当前线路状态

主要参数及技术性能

技术参数项目	参数值
额定电流（A）	32、40、50、63、80
额定电压 (V)	AC230/400
极数	1P+N
接线能力	适用于 25mm² 及以下导线
过压保护 (V)	AC270±5
欠压保护 (V)	AC170±5
过压动作恢复值 (V)	AC250±10
欠压动作恢复值 (V)	AC190±5
延时复位接通时间 (s)	30±10
电气机械寿命 (次)	50000
使用环境温度 (℃)	-35~+70
家装类别	Ⅱ、Ⅲ类

其他

- 保护器第一次通电时需要延时 30 ± 10s 后给负载正常供电。
- 保护器 N 为零线，L 为火线，不得接错。
- 接线方式为：下进线上出线；下进线下出线；下进线，上 / 下出线。
- 在使用前请拧紧卡线螺钉，防止接触不良而损坏产品。
- LED 指示：绿灯常亮 – 正常
  红灯常亮 – 过欠压
- 必须接零，当线路断零保护器起到保护。

外形及安装尺寸

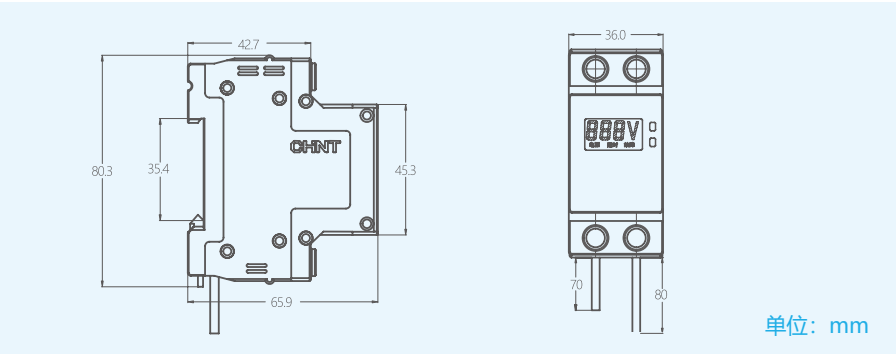

2.5

NUH 电涌保护器

符合标准

— GB/T 18802.11

符合认证

— 型式试验

主要功能

— 电涌保护、内置后备短路保护装置

主要参数及技术性能

技术参数项目	参数值
最大放电电流 (A)	40000
最大持续工作电压 (V)	AC350、AC440
标称放电电流 (A)	20000
电压保护水平 (V)	2100、2300
极数	1P、2P、4P
连接导线 (mm^2)	≤ 25
拧紧力矩 (N·m)	2.5
防护等级	IP20

外形及安装尺寸

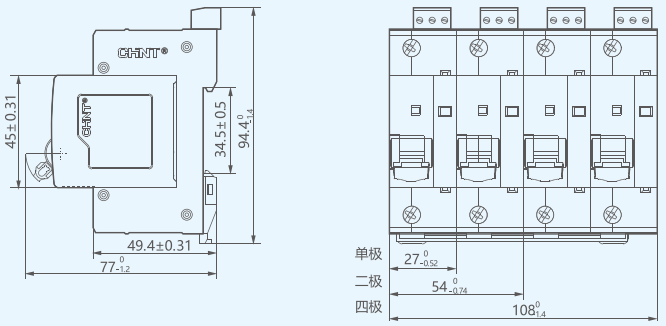

单位：mm

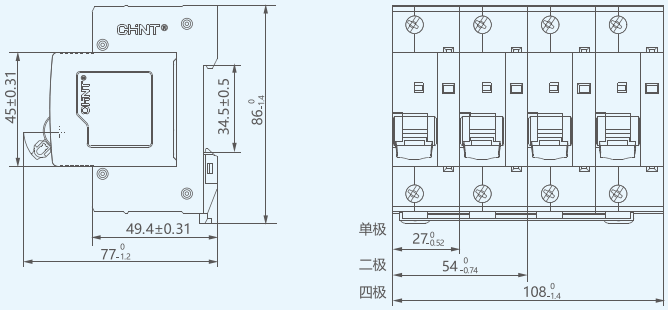

单位：mm

2.6

NX30H 配电箱

符合标准

— GB/T 17466.24

主要参数及技术性能

箱体回路单元

— 单排：8/10/12/15/18/20/24
— 双排：20/24/30/36
— 三排：45

主要技术参数见表

额定电压 (V)	负载总电流 (A)	外壳防护等级	外壳允许温升 (K)
230/400	100	IP40	40

外形及安装尺寸

NX30H 暗装式配电箱（箱体）

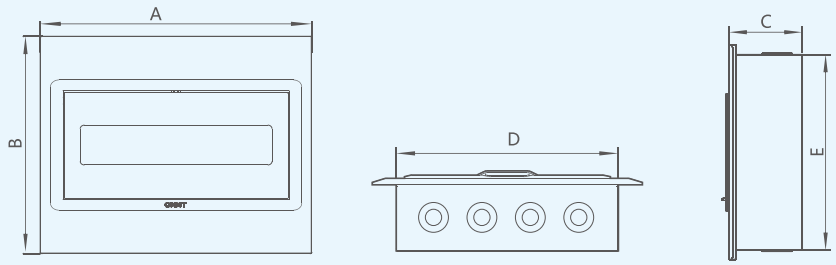

NX30H 暗装式配电箱（箱体）外形尺寸与安装尺寸

型号	A	B	C	D	E
NX30H-8J 单排	272±1.5	224±1.5	90±0.8	217±1.5	200±1.5
NX30H-10J 单排	310±1.5	264±1.5	90±0.8	255±1.5	240±1.5
NX30H-12J 单排	346±1.5	264±1.5	90±0.8	291±1.5	240±1.5
NX30H-15J 单排	400±2.0	264±1.5	90±0.8	345±1.5	240±1.5
NX30H-18J 单排	453±2.0	264±1.5	90±0.8	398±2.0	240±1.5
NX30H-20J 单排	489±2.0	264±1.5	90±0.8	434±2.0	240±1.5
NX30H-24J 单排	561±2.0	264±1.5	90±0.8	506±2.0	240±1.5
NX30H-20J 双排	310±1.5	464±2.0	90±0.8	255±1.5	440±2.0
NX30H-24J 双排	346±1.5	464±2.0	90±0.8	291±1.5	440±2.0
NX30H-30J 双排	400±2.0	464±2.0	90±0.8	345±1.5	440±2.0
NX30H-36J 双排	453±2.0	464±2.0	90±0.8	398±2.0	440±2.0
NX30H-45J 三排	400±2.0	674±2.0	90±0.8	345±1.5	650±2.0

CHINT 正泰电器

CHINT.№.CN C58

京津冀销售部
所辖区域：北京、天津、河北
电话：010-56695999
地址：北京市丰台区南四环西路 188 号总部基地八区五号楼

长三角销售部
所辖区域：浙江、上海、福建
电话：0577-62877777-708557
地址：浙江省温州市乐清市长东路 1 号正泰物联网传感产业园 2 号楼 6 楼

大湾区销售部
所辖区域：广东、广西、海南
电话：020-38489277
地址：广东省广州市番禺区禺山西路 228 号海乐荟 3 座 19 楼正泰集团广东运营中心

苏皖销售部
所辖区域：江苏、安徽
电话：025-84653377
地址：江苏省南京市建邺区河西大街 66 号徐矿明星商务中心 11 楼北

北部销售部
所辖区域：山东、山西、蒙西
电话：0531-86268703
地址：山东省济南市市中区二环南路 2666 号鲁能国际 中心 2403 室

东北销售部
所辖区域：辽宁、黑龙江、吉林、蒙东
电话：024-22813877
地址：辽宁省沈阳经济技术开发区沈西三东路 16 号甲 -7（正泰办公楼三楼）

华中销售部
所辖区域：河南、湖北、湖南、江西
电话：0371-60957777
地址：河南省郑州市金水区花园路 144 号信息大厦 1707 室

西北销售部
所辖区域：陕西、甘肃、青海、宁夏、新疆、西藏
电话：029-86113877
地址：陕西省西安市经济技术开发区凤城五路恒石国际中心 B 座 2201 室

西南销售部
所辖区域：四川、重庆、云南、贵州
电话：028-85121777
地址：四川省成都市武候区航空路 6 号丰德国际 B1-3AF

浙江正泰电器股份有限公司
地址：浙江省乐清市北白象镇正泰工业园区正泰路 1 号
邮编：325603
电话：0577-62877777
传真：0577-62875888

全国统一客户服务热线 400-817-7777

欢迎访问：Http：// www.chint.net | 欢迎咨询：E-mai：services@chint.com

正泰电器微信公众号　正泰电器客户服务

本广告资料由正泰电器 (CHINT ELECTRIC) 印制，仅用于说明品牌形象标准的相关信息。正泰电器随时可能因品牌形象而改进本手册有关内容，或对本手册的印刷错误及不准确的信息进行必要的改进和更改，恕不另行通知。本手册仅限正泰电器及授权产业公司内部使用，禁止外传。

“CHINT”、“正泰”系中国驰名商标，属正泰电器 (CHINT ELECTRIC) 所有
正泰电器 (CHINT ELECTRIC) 版权所有 采用环保纸印刷 2024.01