2.2

NBHLE-40Y 剩余电流动作断路器

符合标准

— GB/T 16917.1　IEC 61009-1

符合认证

— CCC

主要功能

— 过载、短路、隔离、剩余电流动作

主要参数及技术性能

技术参数项目	参数值
额定电流 (A)	6、10、16、20、25、32、40
额定电压 (V)	AC230/240
频率 (Hz)	50/60
额定剩余动作电流 (mA)	30
电磁脱扣器类型	B、C
极数	1P+N
机械寿命 (次)	20000
电气寿命 (次)	10000
额定短路分断能力 (A)	6000
运行短路分断能力 (A)	6000
额定冲击耐受电压 (V)	4000

外形及安装尺寸

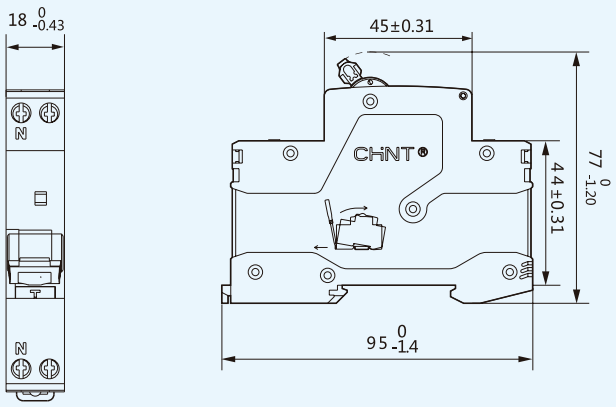

单位：mm

B