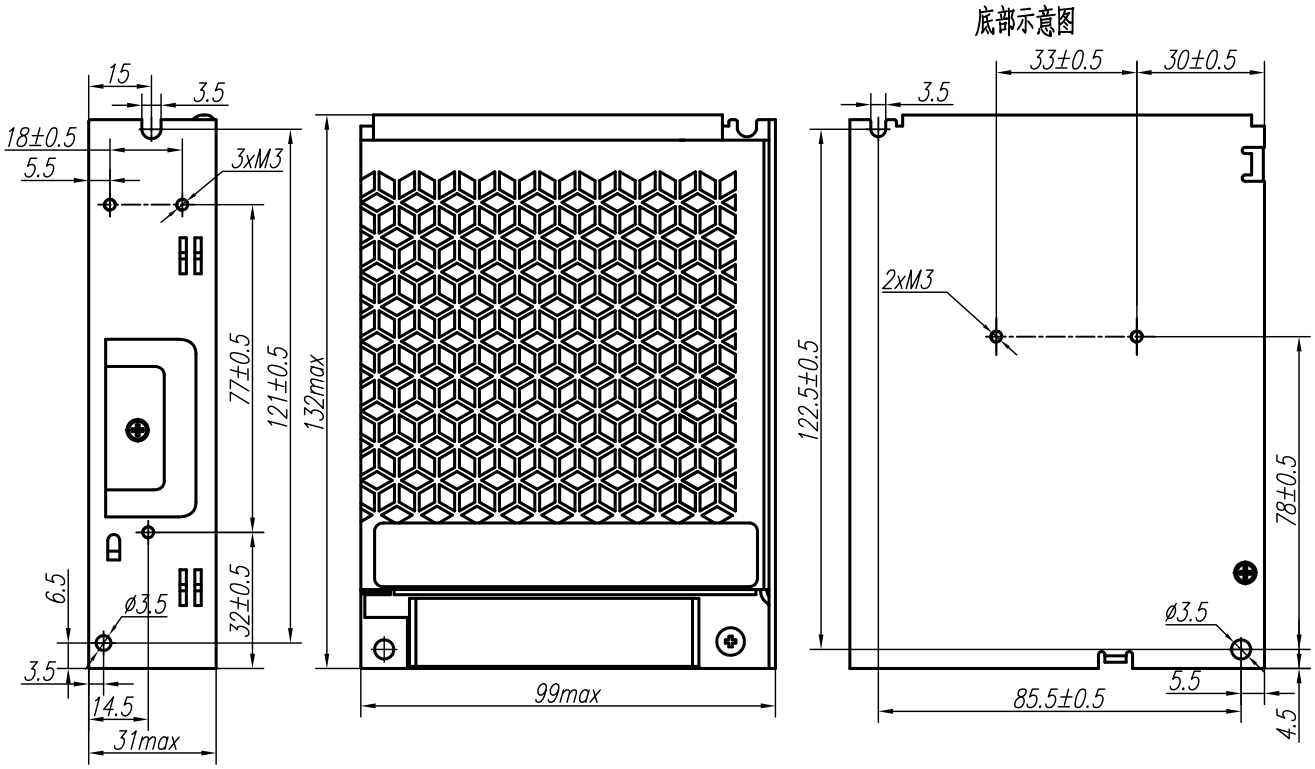

安装方式1：侧面安装尺寸为121mm。安装方式2：侧面安装尺寸为77mmx18mm。
安装方式3：底部安装尺寸为33mm。安装方式4：底部安装尺寸为122.5mmx85.5mm。